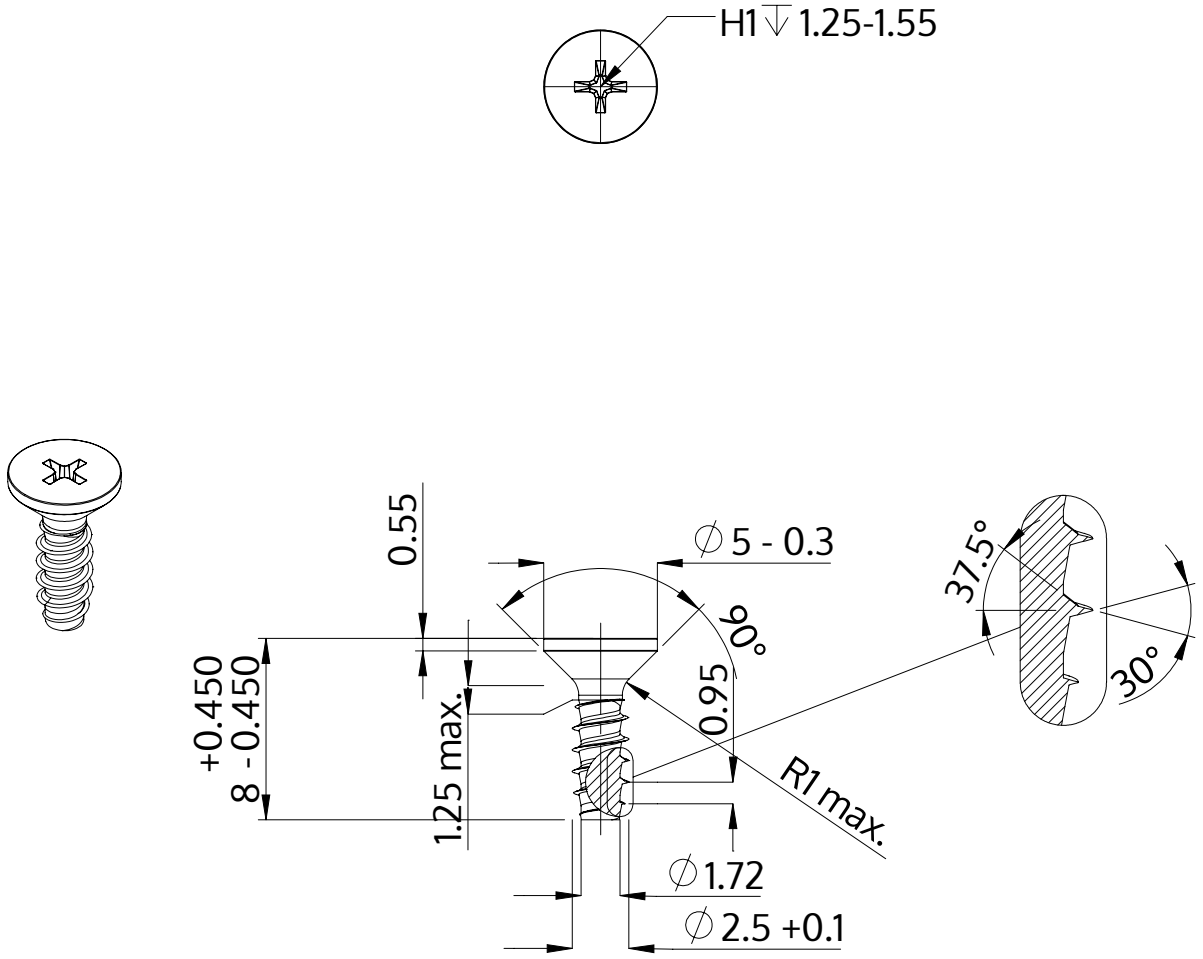

Descripción	STP33 2.5x8.0 - H1
Material	Acero, endurecido
Superficie	galvanizado 5-7 micras, recocido, azul / pasivado transparente
Peso	0.268 kg / 1000 Piezas

SCREWERK	**STP330250080S**	
Diseño métrico	Escalada None:1	2024-04