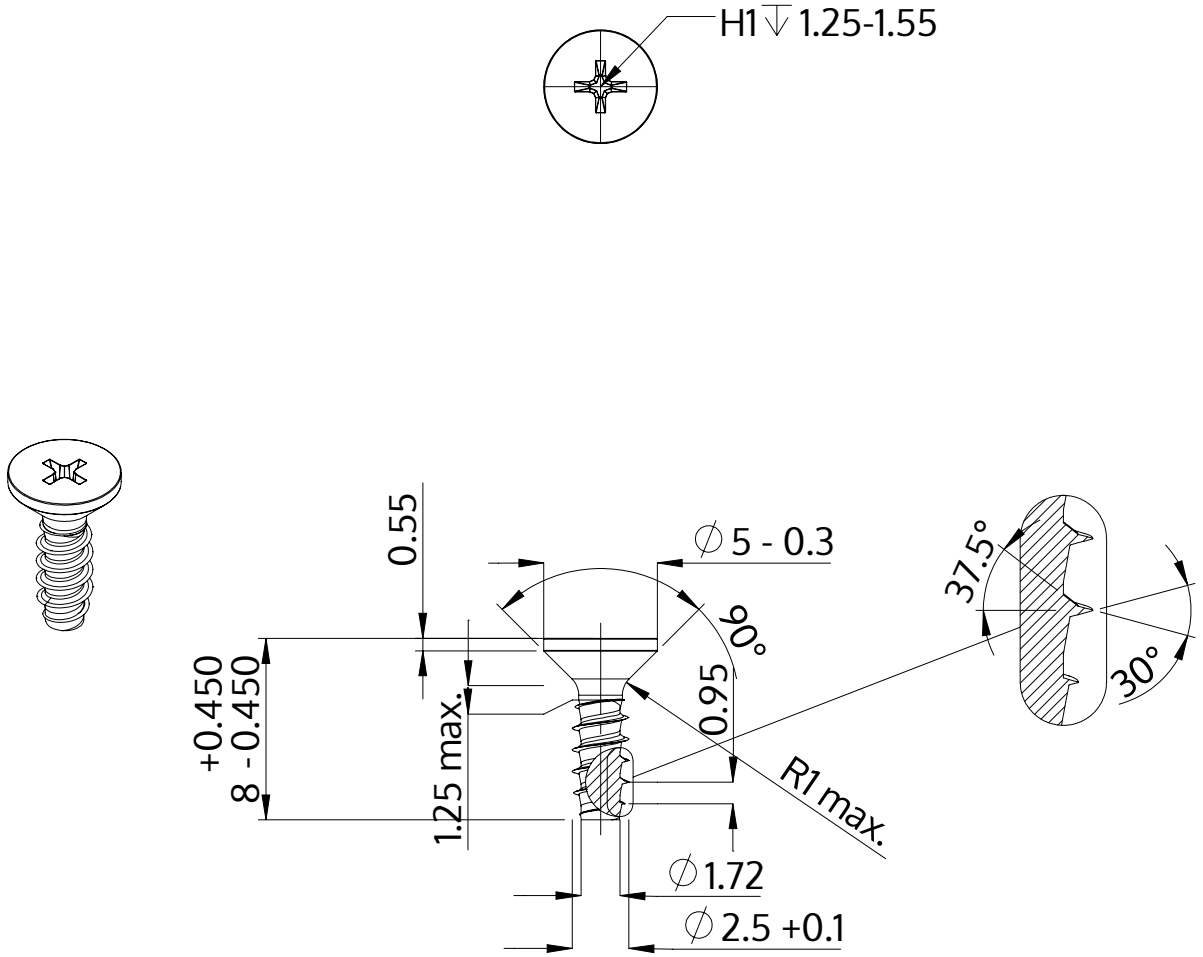

Descrição	STP33 2.5x8.0 - H1
Material	inox A4
Superfície	Decapado e passivado
Peso	0.268 kg / 1000 peças

SCREWERK	**STP330250080C**	
Desenho Métrico A4	Escala 3:1	2024-10