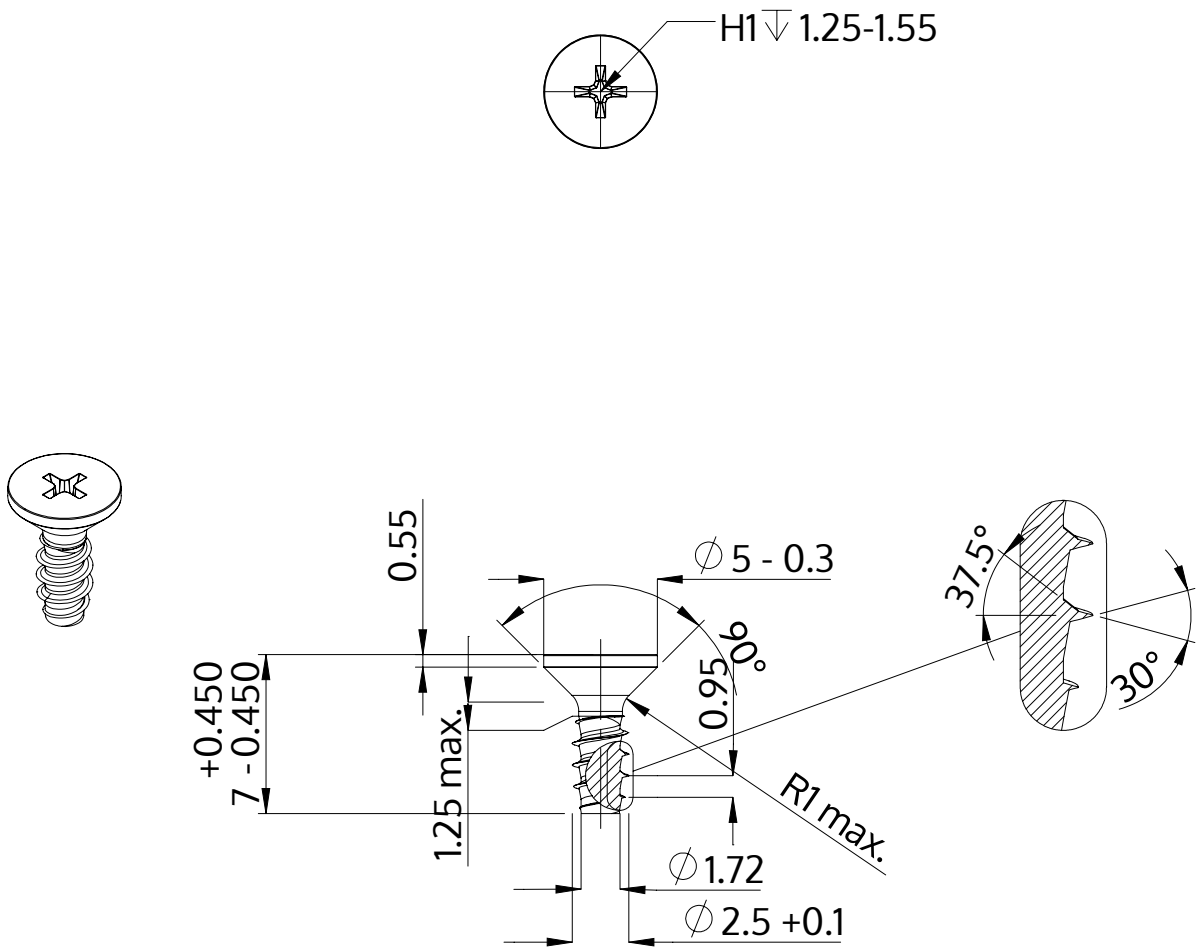

Описание	STP33 2.5x7.0 - H1
Материал	сталь, упрочненная
Поверхность	Оцинковка 5-7µm, термообработка,синий / прозрачный пассивация
Вес	0.244 kg / 1000 Штука

SCREWERK	**STP330250070S**	
Метрический чертеж A4	Шкала None:1	2024-04