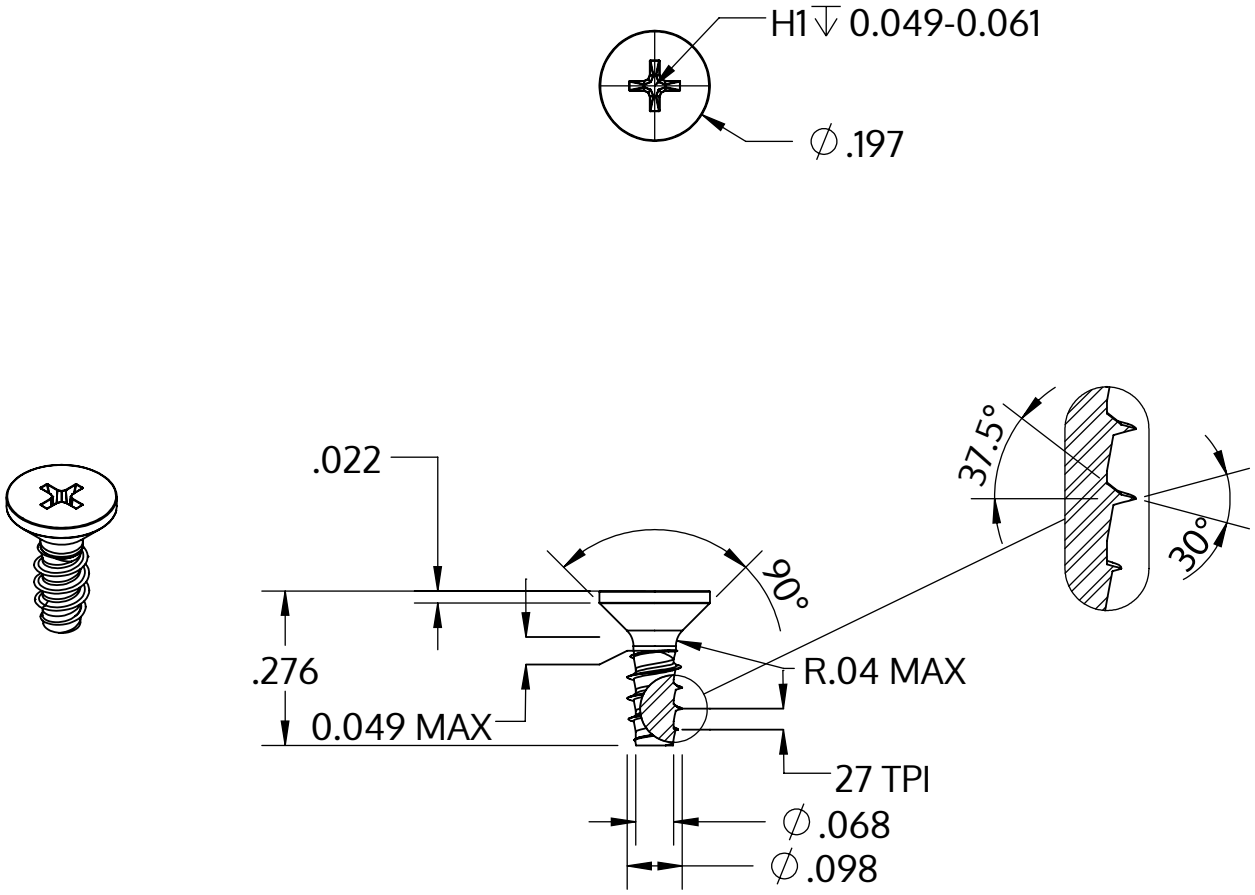

Metric size	M2.5 x 0.95 mm
US size (converted)	#3-27
	Tolerances [inch]
Length	+/- 0.017
Head diameter	+0 / -0.011
Head height	
Thread diameter	+0.003 / -0

Beschreibung	STP33 2.5x7.0 - H1
Werkstoff	Edelstahl A2
Oberfläche	blank, gebeizt und passiviert
Gewicht	0.244 kg / 1000 Stück

SCREWERK

STP330250070E

Zoll Zeichnung Größe A	Skalierung 3:1	2024-10