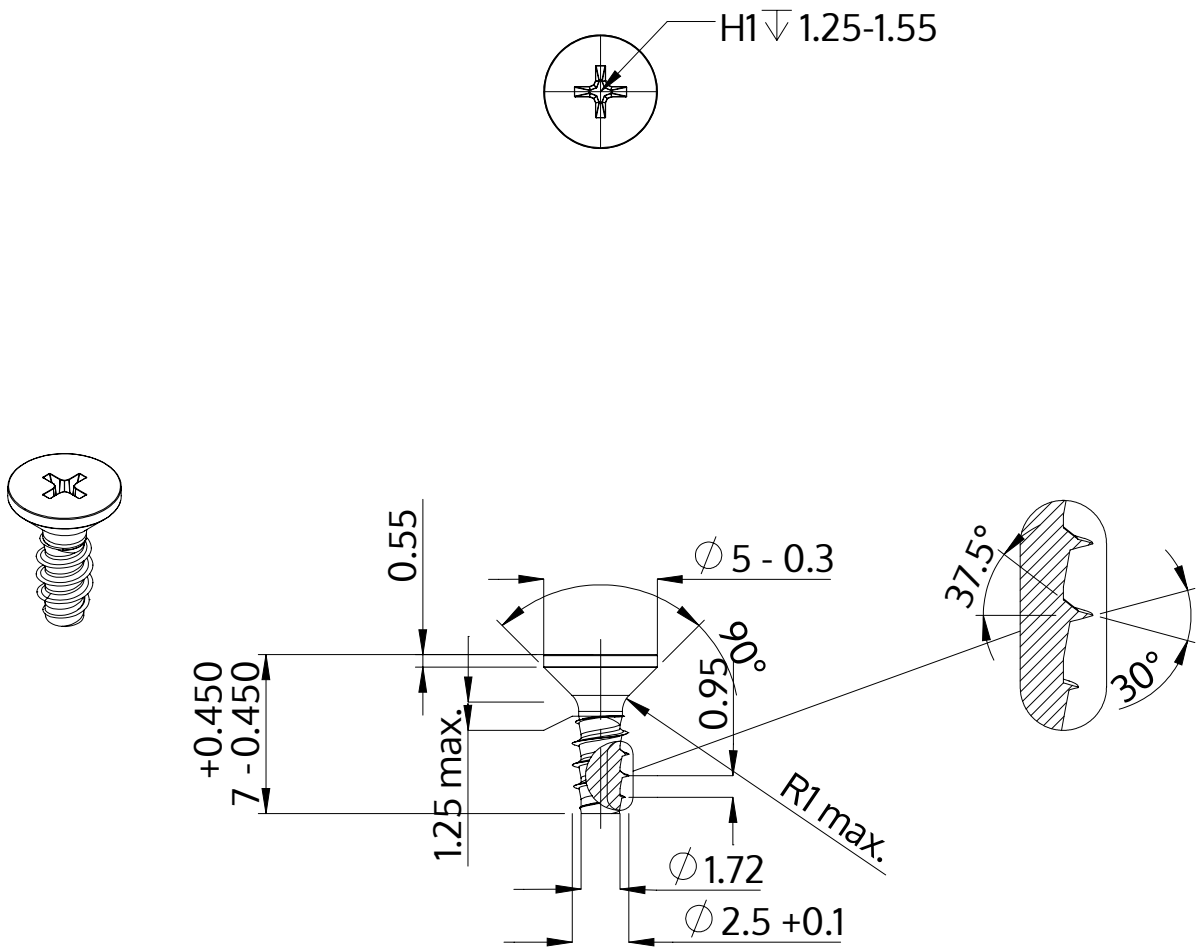

Descrizione	STP33 2.5x7.0 - H1
Materiale	acciaio inossidabile A4
Superficie	bianco-decapato e passivato
Peso	0.244 kg / 1000 pezzi

SCREWERK	**STP330250070C**	
Disegno metrico A4	Scala None:1	2024-04