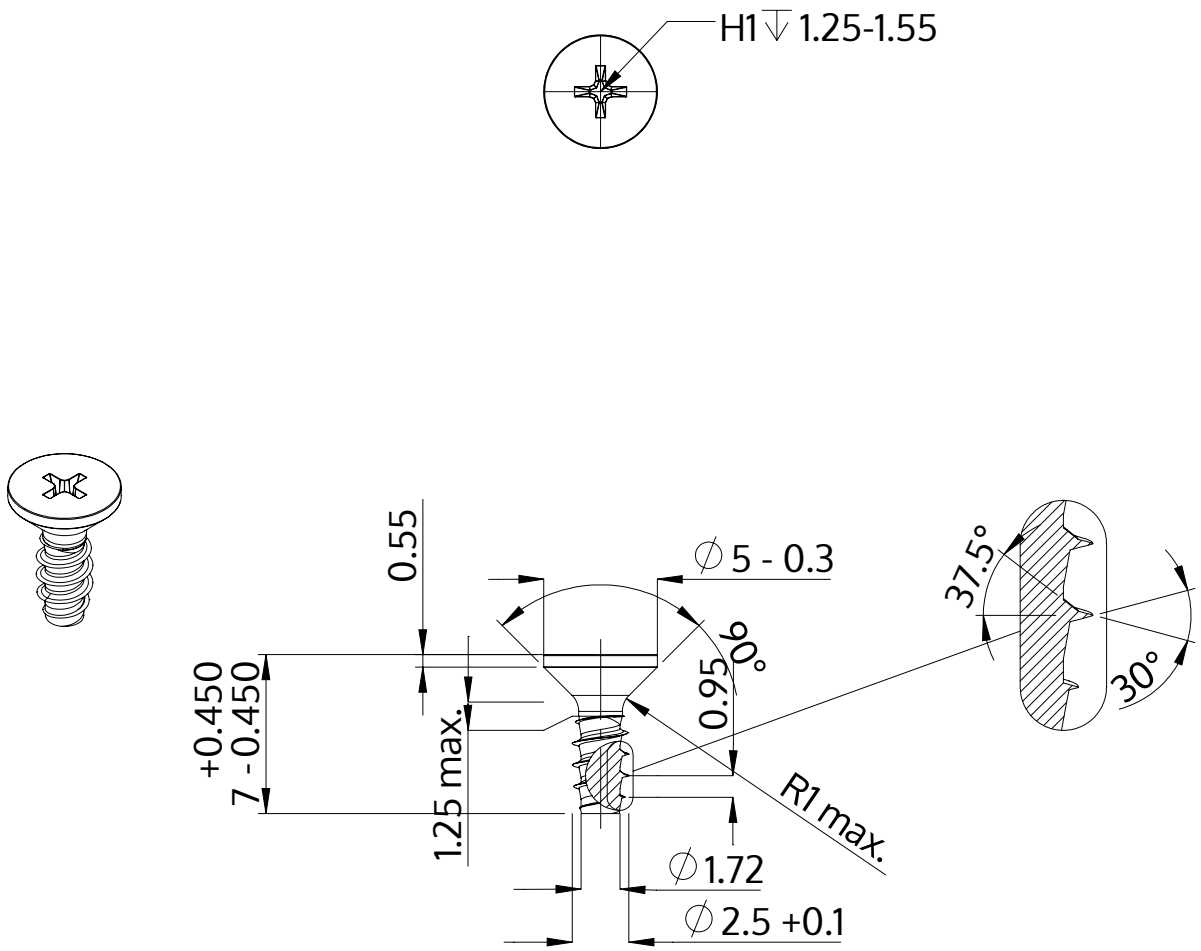

Описание	STP33 2.5x7.0 - H1
Материал	неръждаема стомана A4
Повърхност	гланциран, полиран, пасиваран
Тегло	0.244 kg / 1000 Бройка

SCREWERK	**STP330250070C**	
Метричен дизайн A4	Мащаб 3:1	2024-10