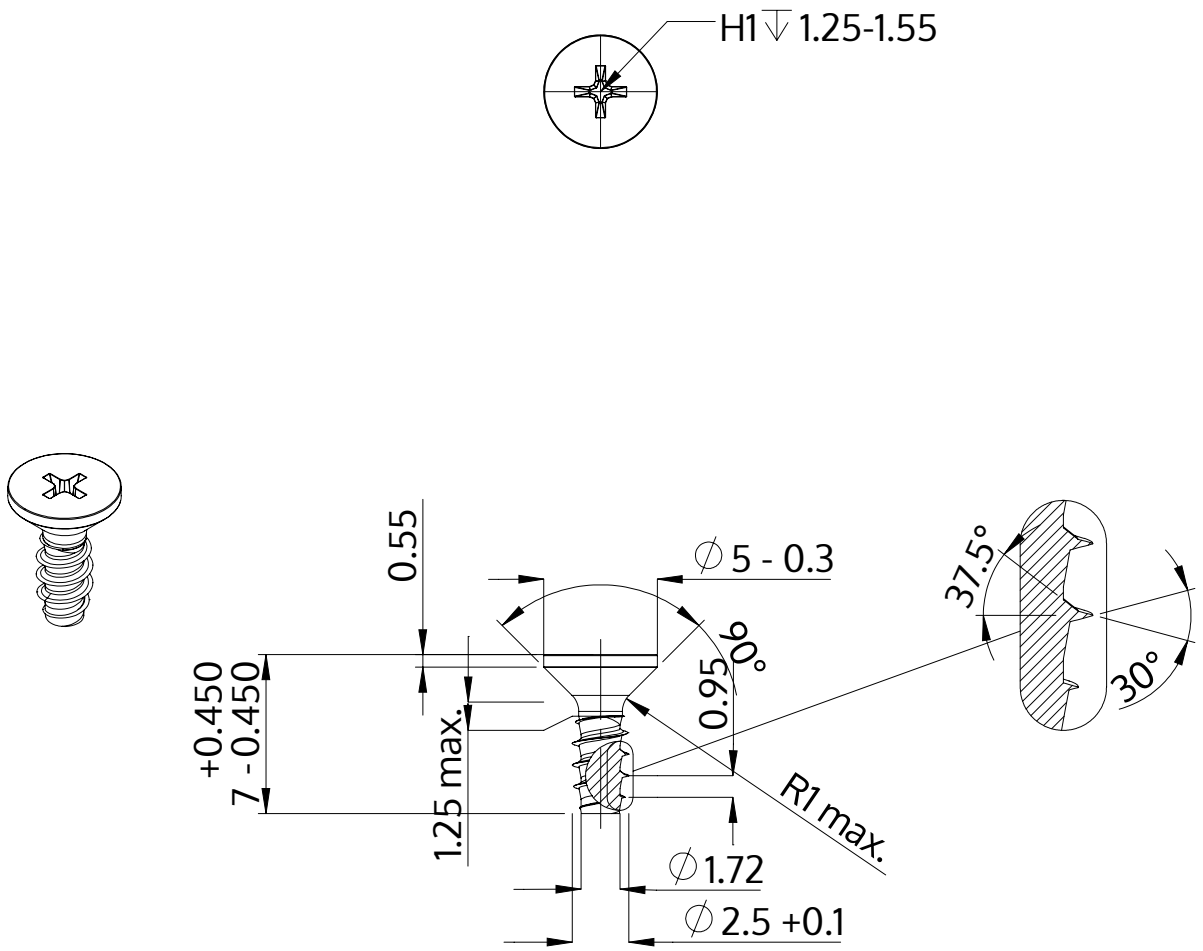

Beskrivning	STP33 2.5x7.0 - H1
Material	stål, härdat
Yta	ZnNi svart-passiviserad/Cr-VI-fri, härdad, förseglad
Vikt	0.244 kg / 1000 styck

SCREWERK	**STP330250070B**	
Metrisk skiss A4	Skala None:1	2024-04