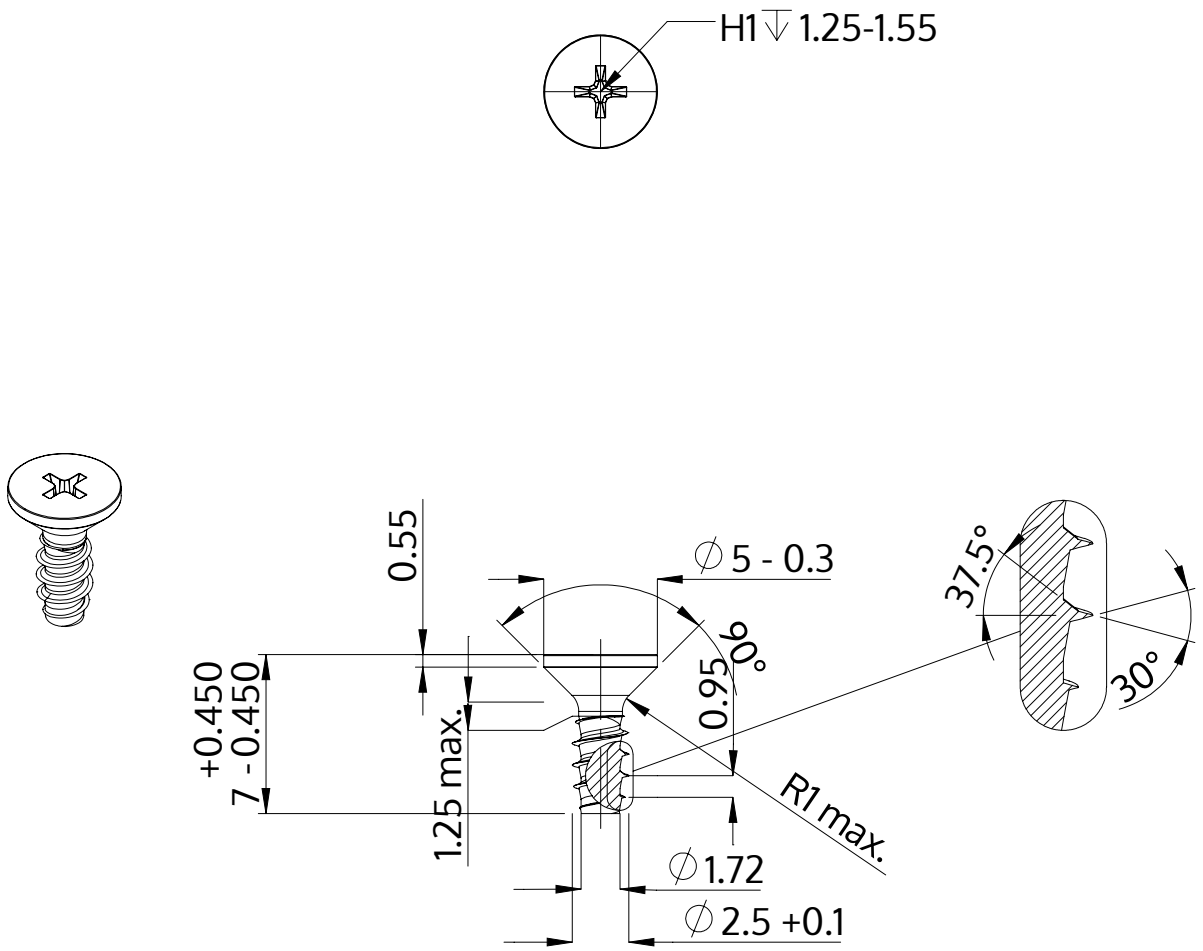


| | |
|---|---|
| Popis | STP33 2.5x7.0 - H1 |
| Materiál | Temperovaná ocel |
| Povrch | ZiNi černá-pasivovaná+temperovaná+utěsněná |
| Hmotnost | 0.244 kg / 1000 Kus |

| | | |
|---|---|---|
| SCREWERK | **STP330250070B** | |
| Metric výkres A4 | Měřítko None:1 | 2024-04 |