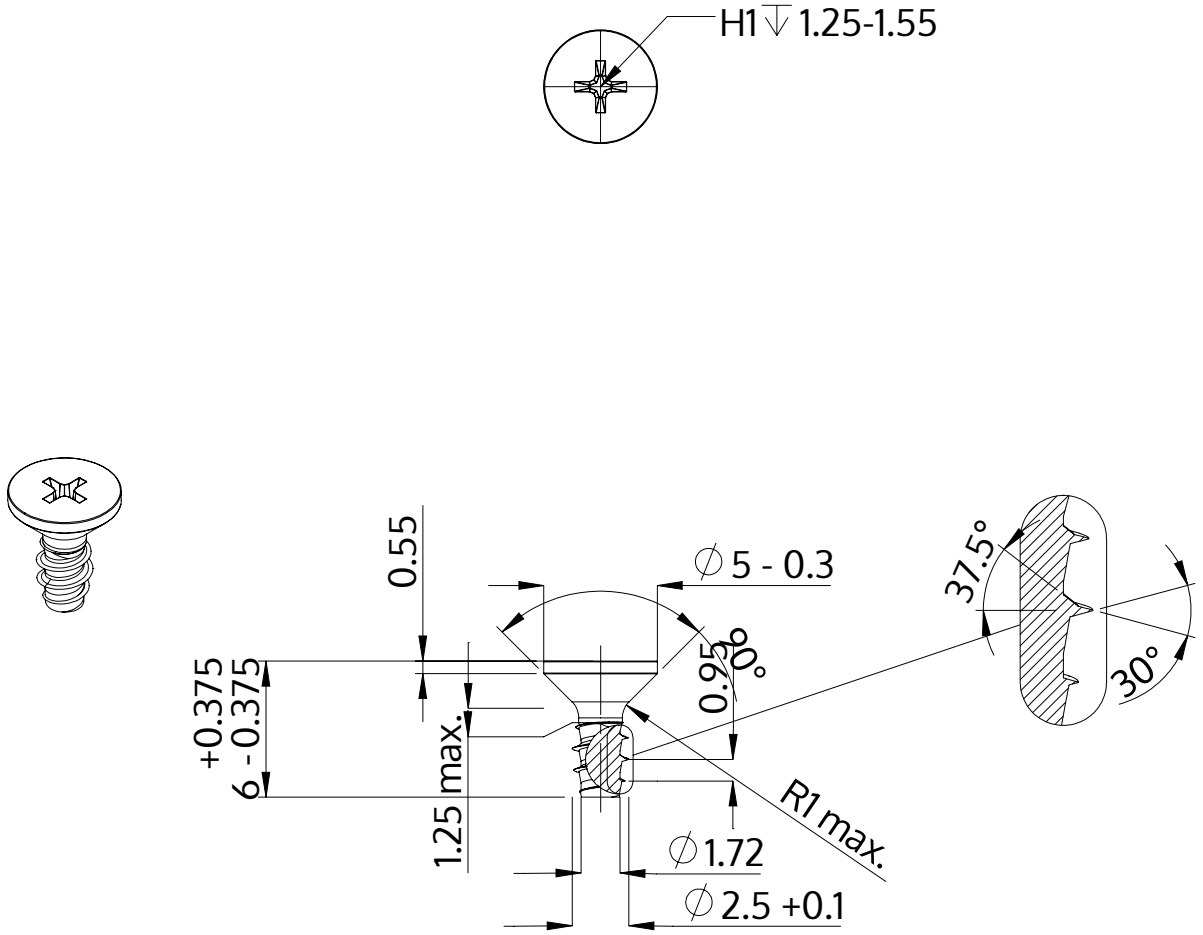

Açıklaması	STP33 2.5x6.0 - H1
Malzeme	Çelik, sertleştirilmiş
Kaplama	galvanizli 5-7 µm, temperliö mavi / şeffaf pasifleştirilmiştir
Ağırlık	0.220 kg / 1000 Adet

SCREWERK	**STP330250060S**	
Metrik çizim A4	Ölçeklendirme None:1	2024-04