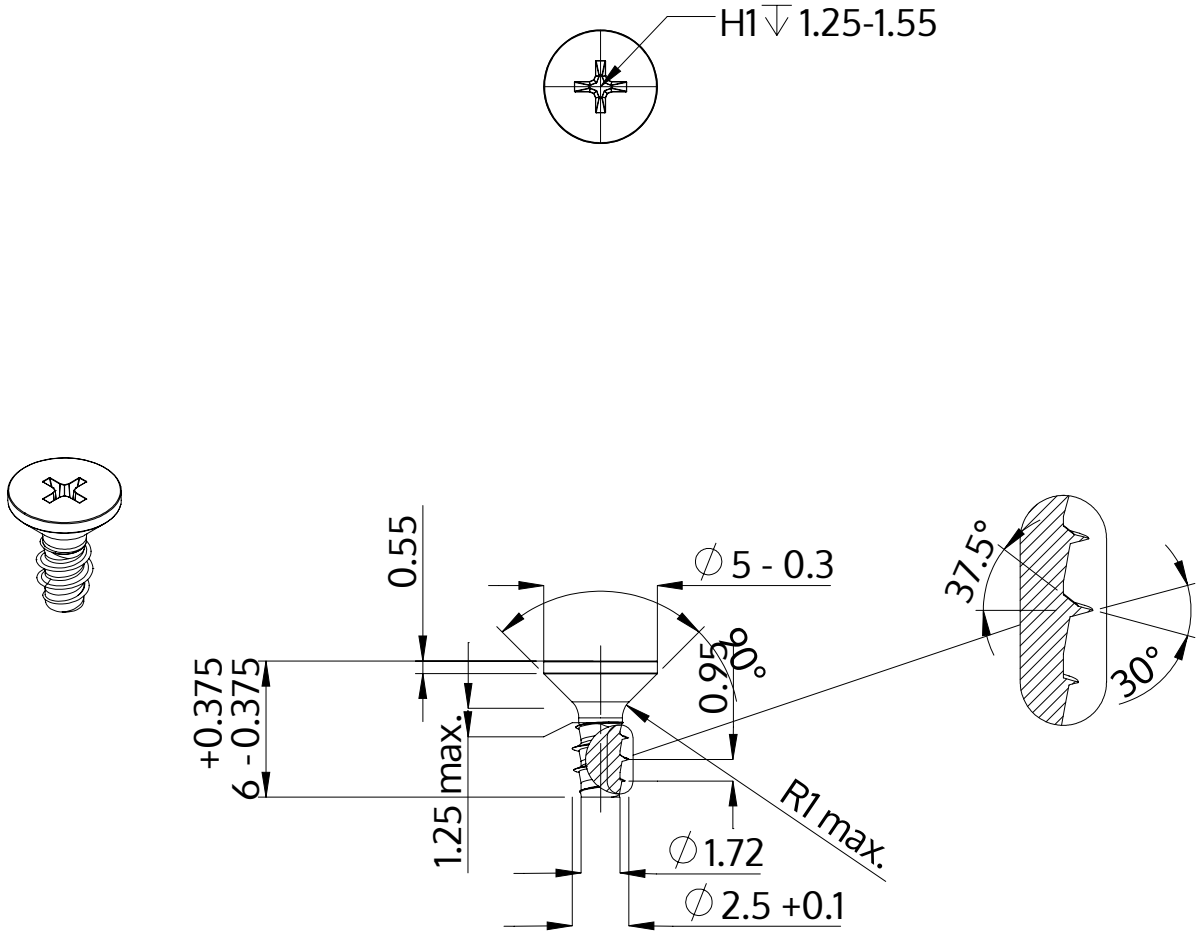

Beschrijving	STP33 2.5x6.0 - H1
Materiaal	veredeld staal
Oppervlak	verzinkt 5-7 µm, getempert, blauw / transparant gepassiveerd
Gewicht	0.220 kg / 1000 stuk

SCREWERK	**STP330250060S**	
Metrische tekening A4	Schaal None:1	2024-04