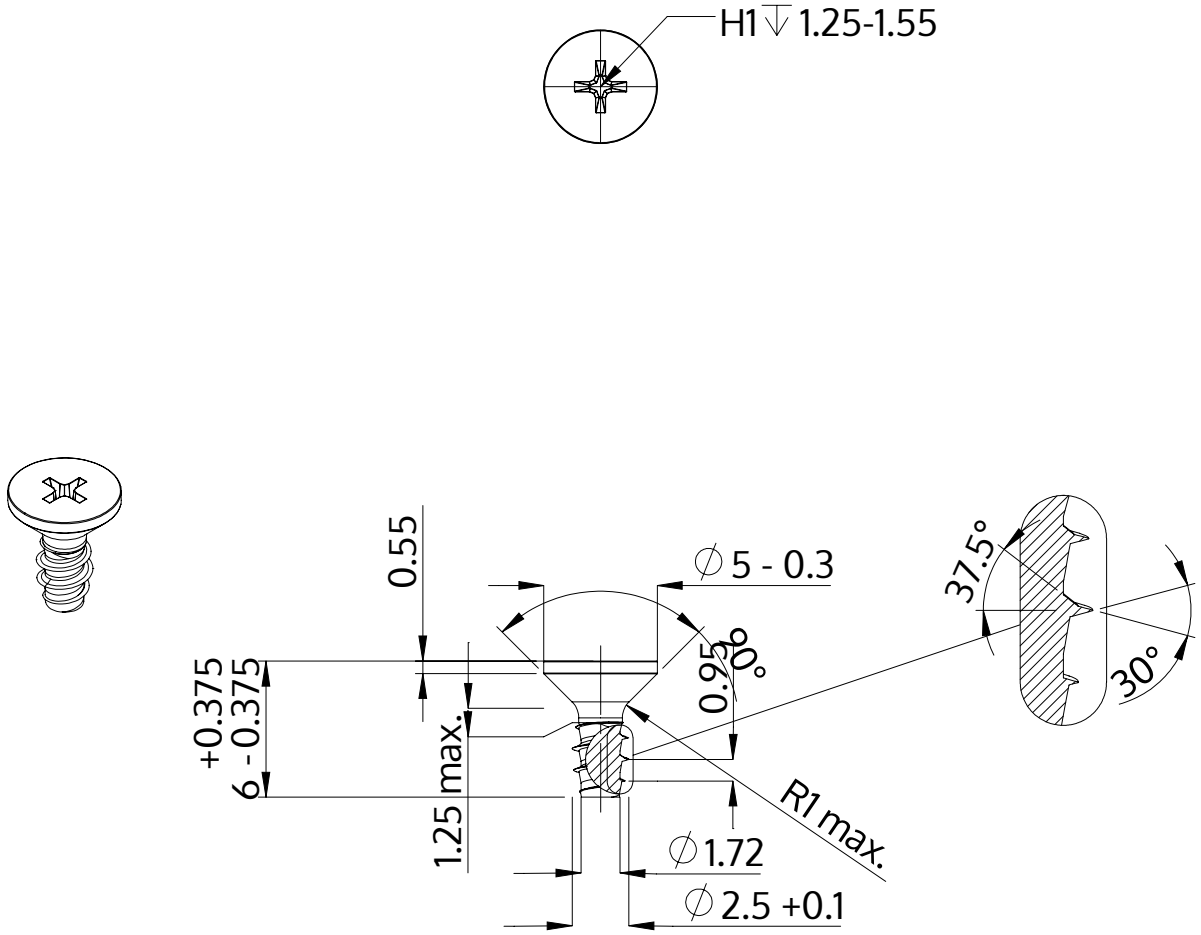

Описание	STP33 2.5x6.0 - H1
Материал	Нержавеющая сталь A4
Поверхность	Светлый отжиг и пассивация
Вес	0.220 kg / 1000 Штука

SCREWERK	**STP330250060C**	
Метрический чертеж A4	Шкала None:1	2024-04