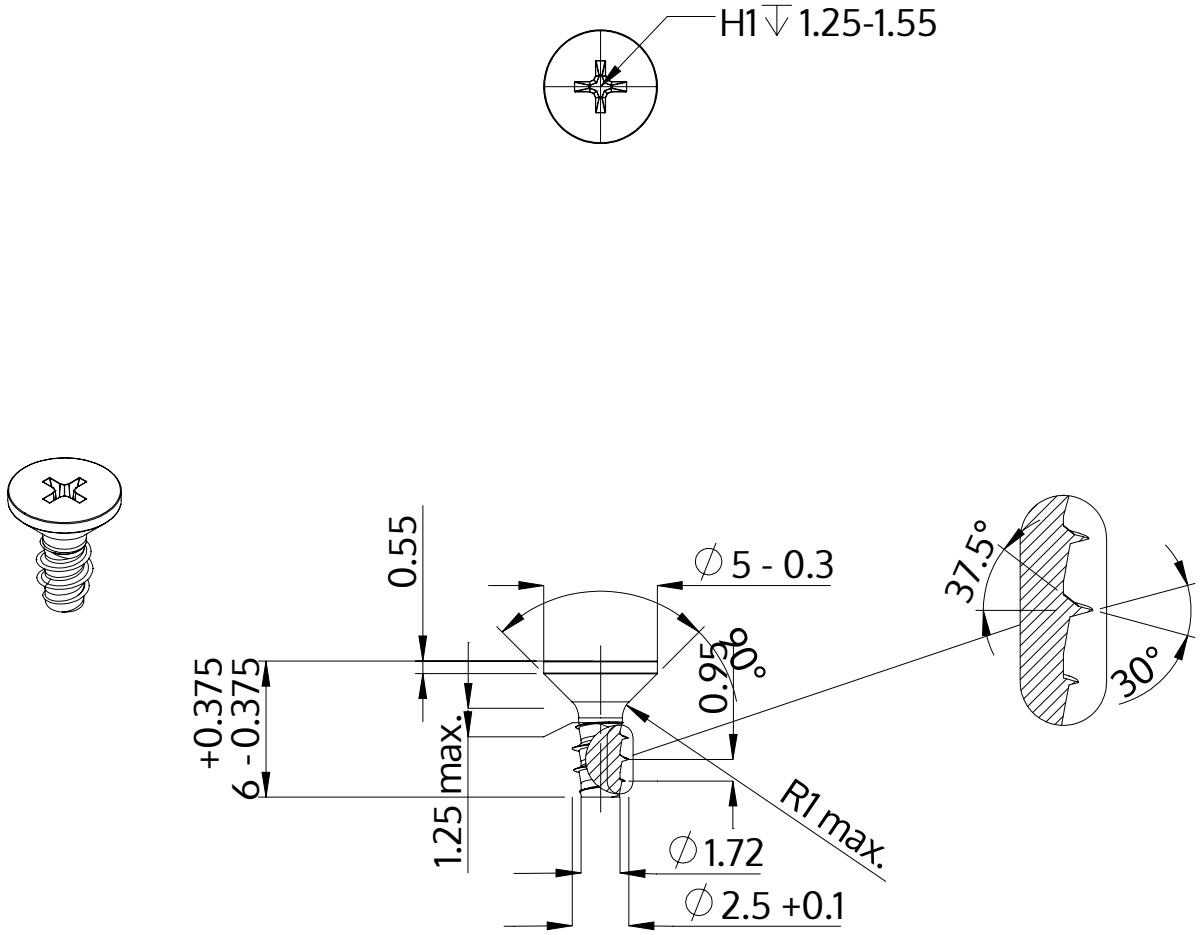

Descrição	STP33 2.5x6.0 - H1
Material	inox A4
Superfície	Decapado e passivado
Peso	0.220 kg / 1000 peças

SCREWERK	**STP330250060C**	
Desenho Métrico A4	Escala None:1	2024-04