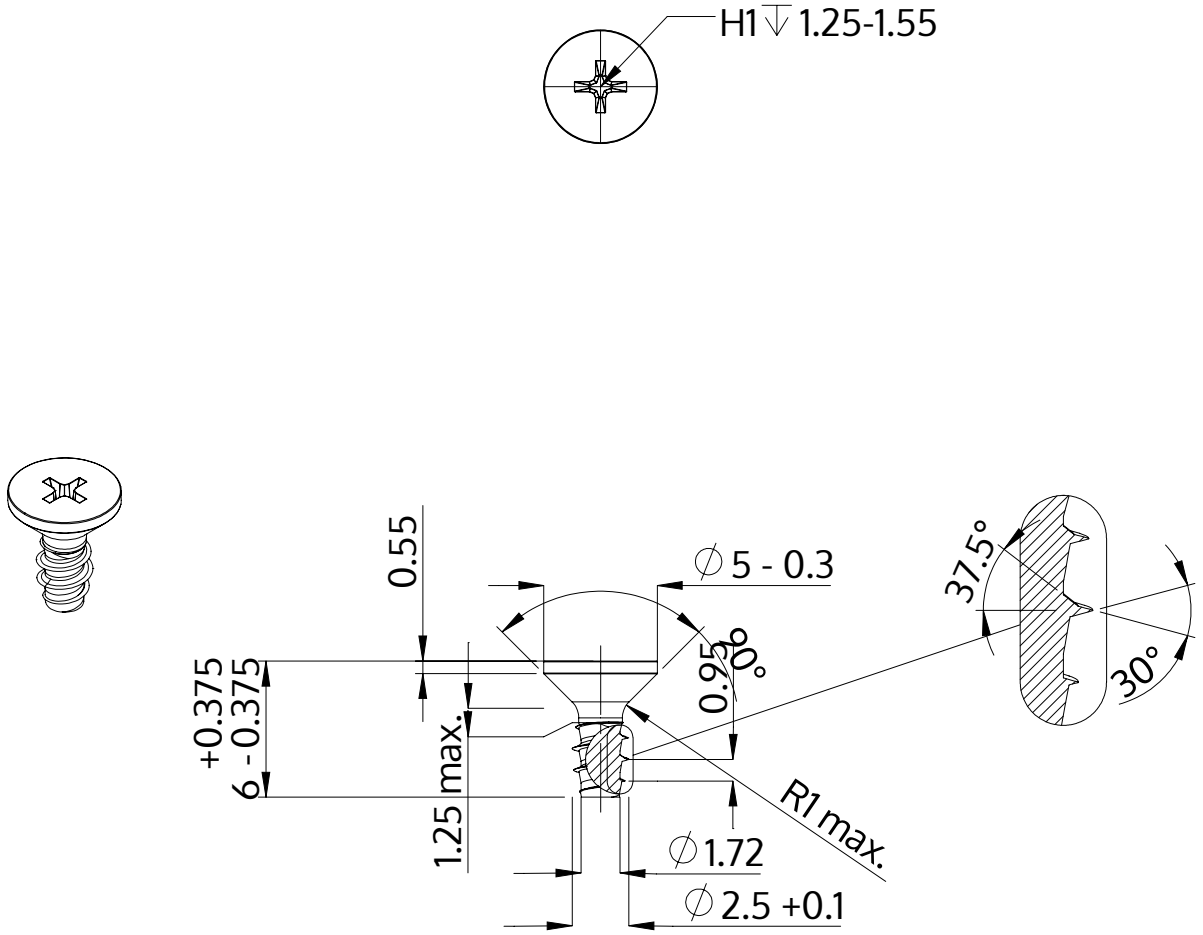

Beschreibung	STP33 2.5x6.0 - H1
Werkstoff	Edelstahl A4
Oberfläche	blank, gebeizt und passiviert
Gewicht	0.220 kg / 1000 Stück

SCREWERK	**STP330250060C**	
Metrische Zeichnung A4	Skalierung None:1	2024-04