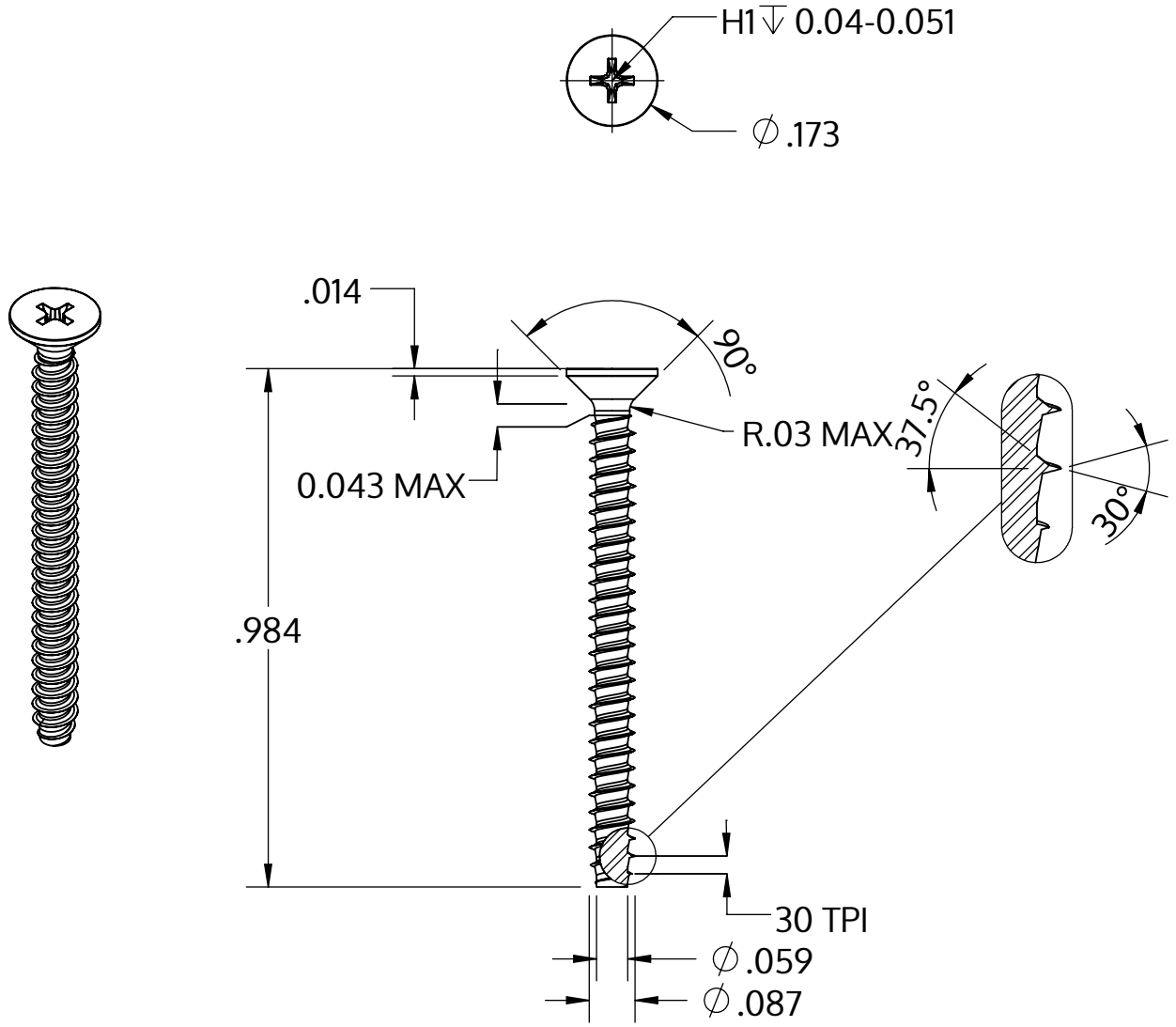

Metric size	M2.2 x 0.85 mm
US size (converted)	#2-30
	Tolerances [inch]
Length	+/- 0.025
Head diameter	+0 / -0.011
Head height	
Thread diameter	+0.003 / -0

Açıklaması	STP33 2.2x25.0 - H1
Malzeme	Çelik, sertleştirilmiş
Kaplama	ZnNi siyah-pasifleştirilmiştir, temperlenmistir, kaplanmış
Ağırlık	0.510 kg / 1000 Adet

SCREWERK	**STP330220250B**	
_Zoll Zeichnung Größe A	Ölçeklendirme 3:1	2024-10