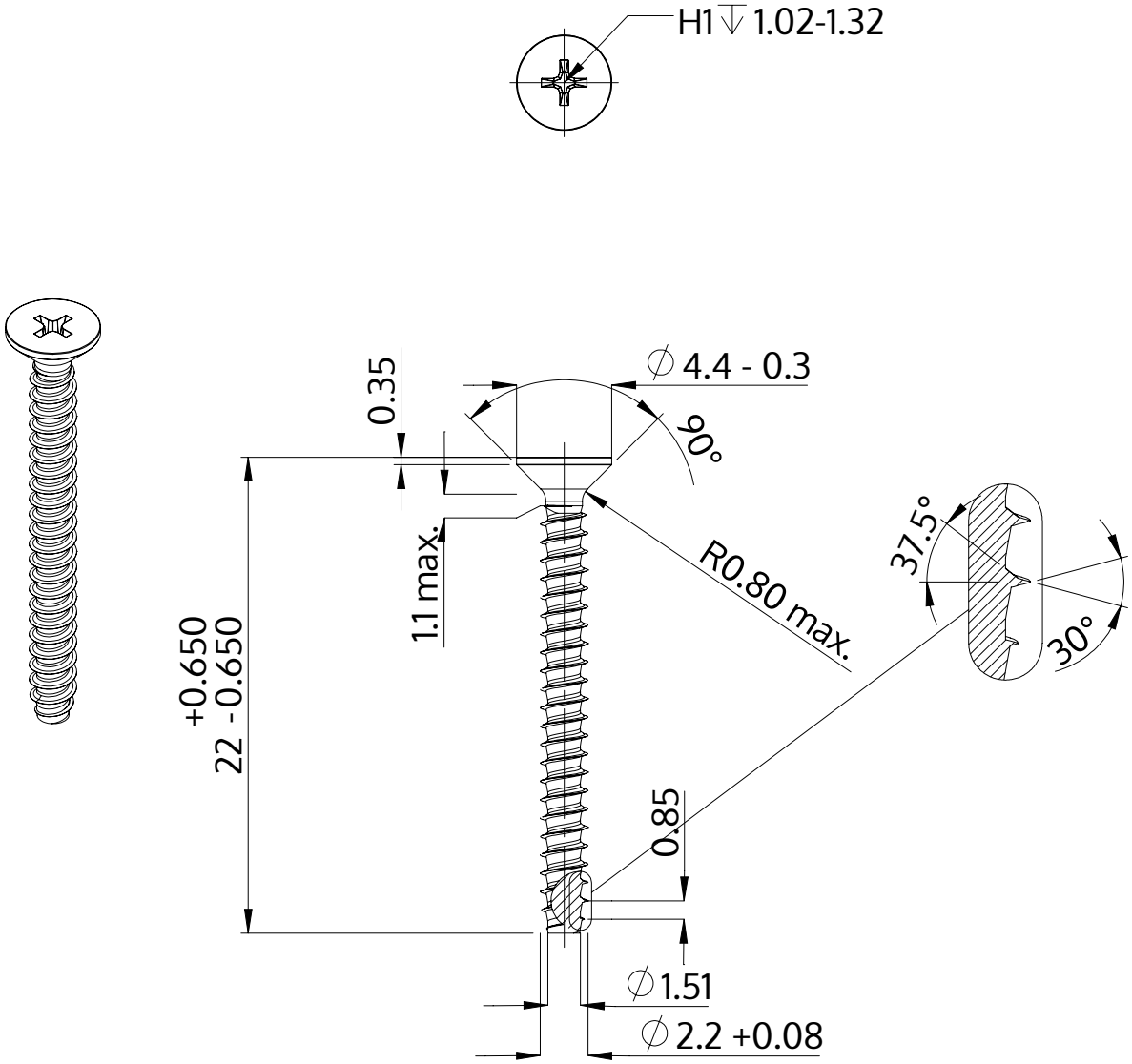

Açıklaması	STP33 2.2x22.0 - H1
Malzeme	Paslanmaz Çelik A2
Kaplama	Parlak, cilalanmış ve pasifleştirilmiştir
Ağırlık	0.455 kg / 1000 Adet

SCREWERK	**STP330220220E**	
Metrik çizim A4	Ölçeklendirme None:1	2024-04