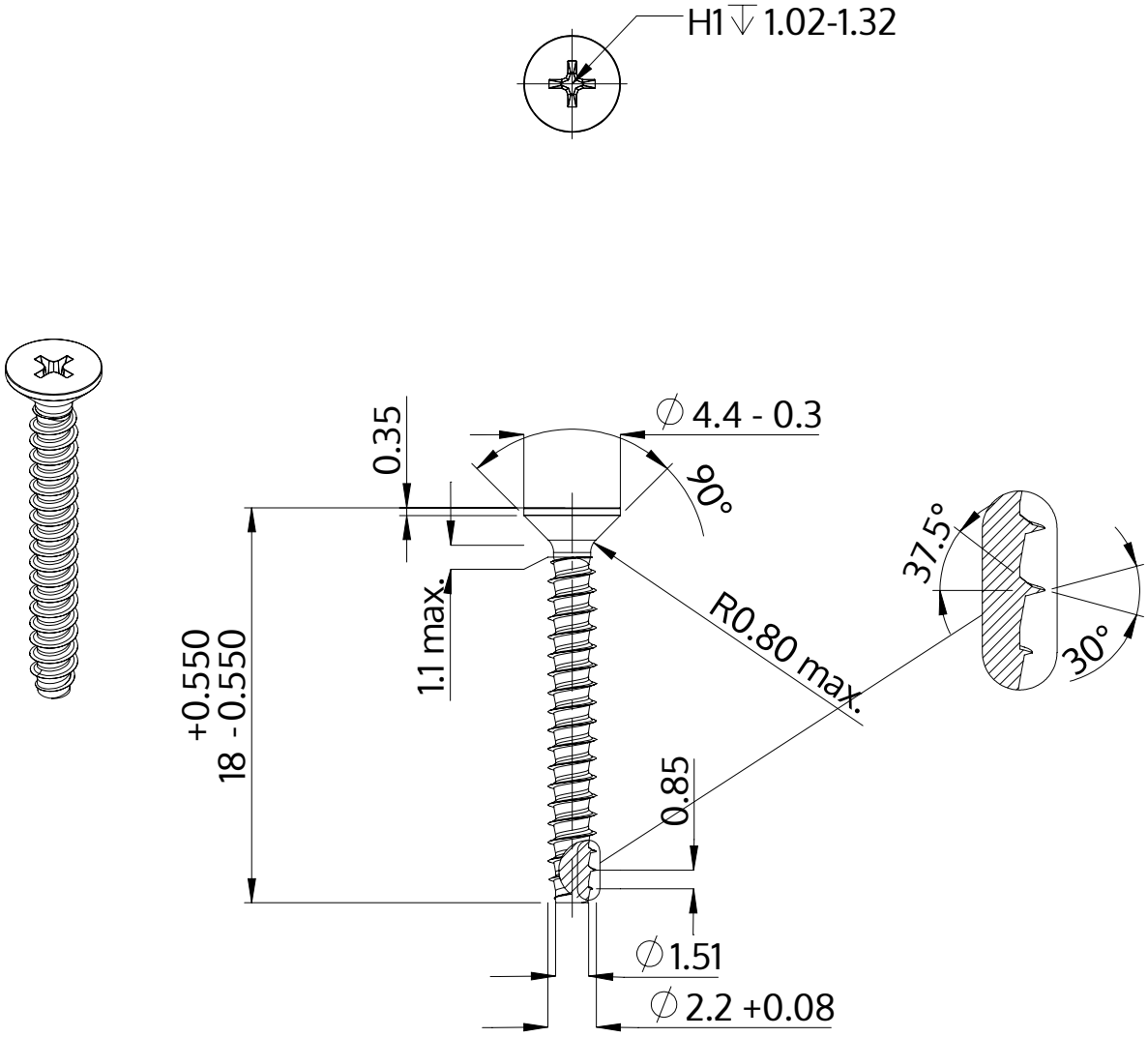

Описание	STP33 2.2x18.0 - H1
Материал	стомана, закалена
Повърхност	Цинково покритие 5-7 µm,топлинна обработка, синьо / прозрачно пасивиране
Тегло	0.381 kg / 1000 Бройка

SCREWERK	**STP330220180S**	
Метричен дизайн A4	Мащаб 3:1	2024-10