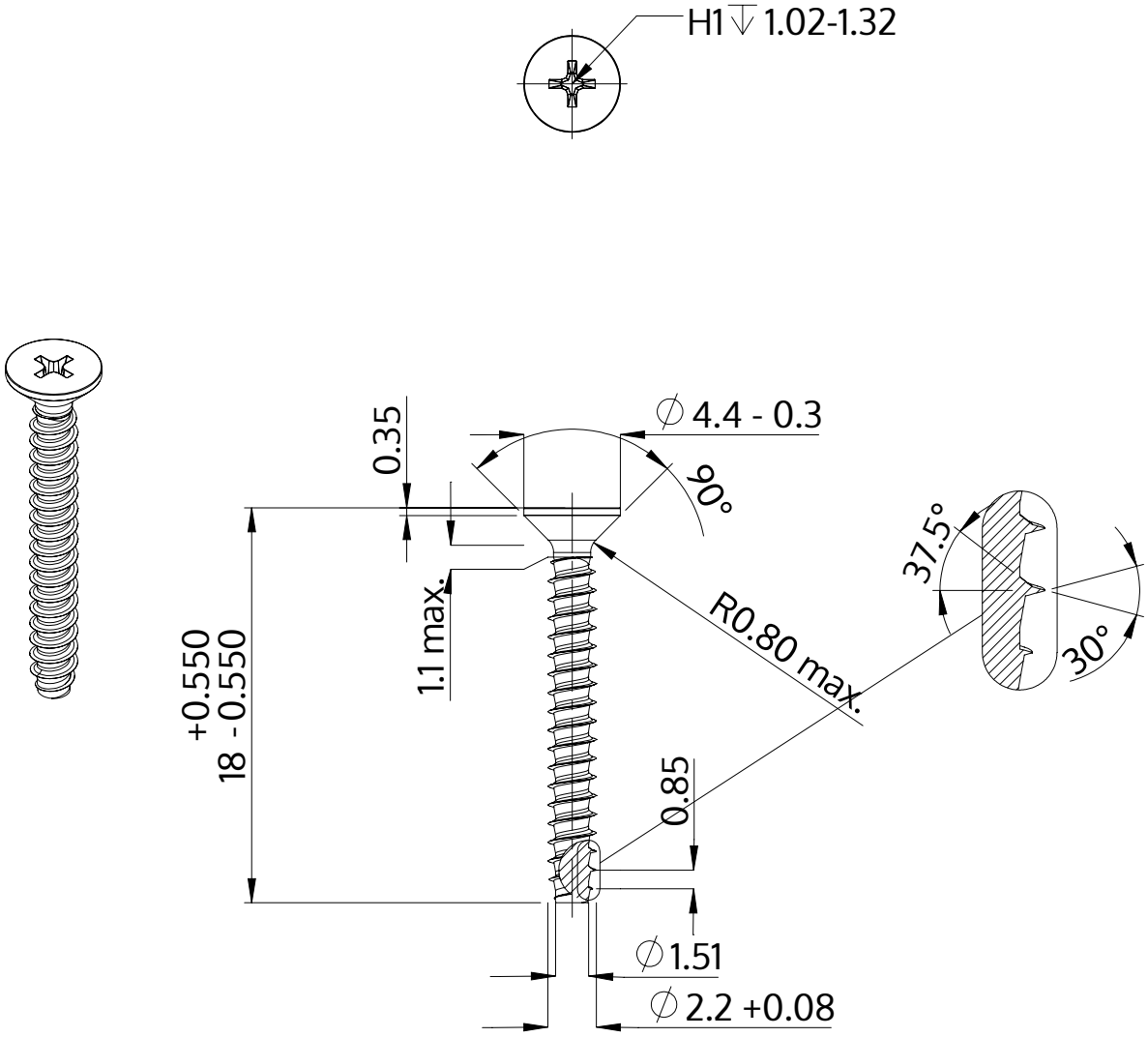

Descripción	STP33 2.2x18.0 - H1
Material	Acero Inoxidable A2
Superficie	Laminado brillante, barnizado y pasivado
Peso	0.381 kg / 1000 Piezas

SCREWERK	**STP330220180E**	
Diseño métrico	Escalada None:1	2024-04