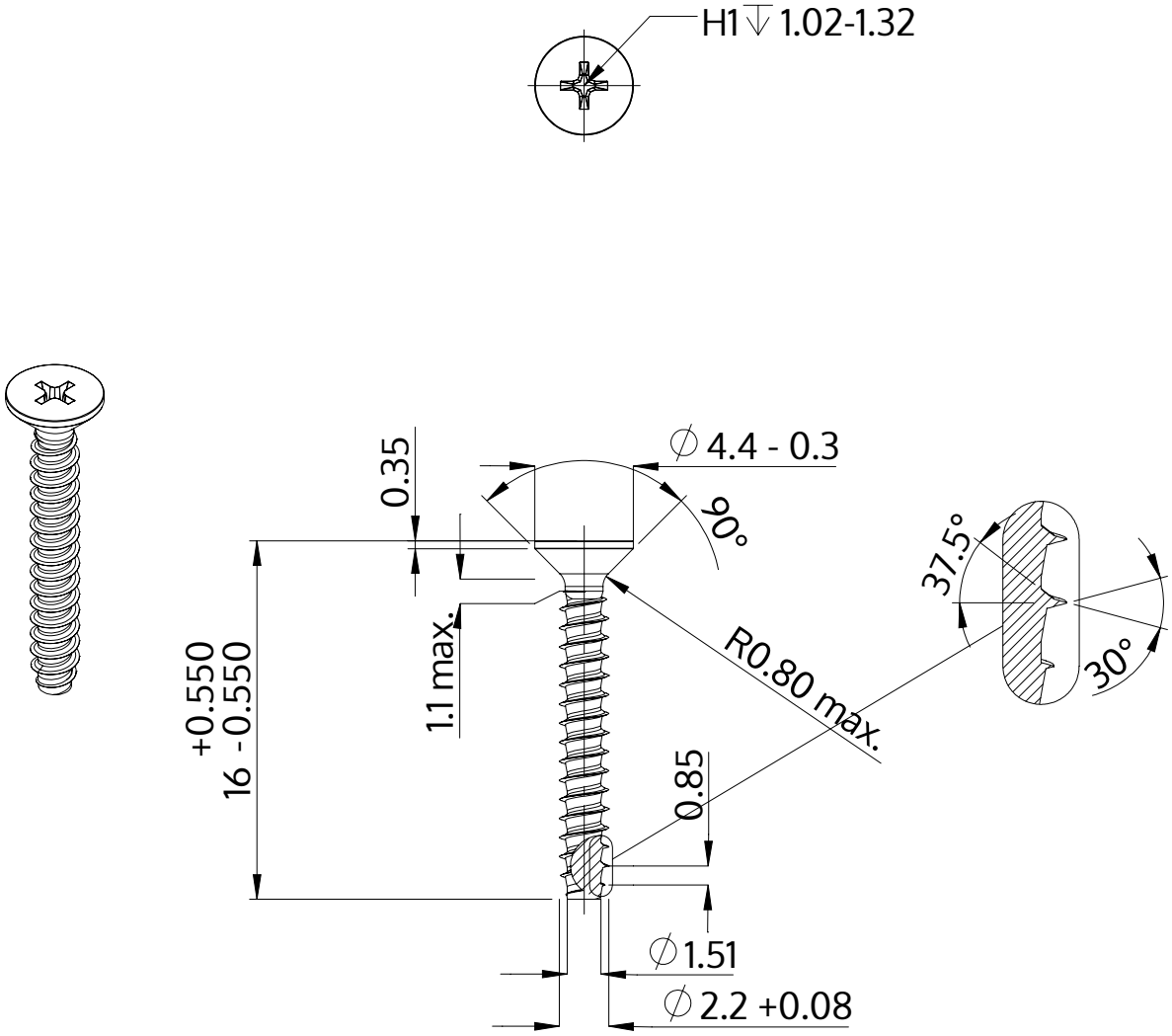

Açıklaması	STP33 2.2x16.0 - H1
Malzeme	Paslanmaz Çelik A2
Kaplama	Parlak, cilalanmış ve pasifleştirilmiştir
Ağırlık	0.344 kg / 1000 Adet

SCREWERK	**STP330220160E**	
Metrik çizim A4	Ölçeklendirme 3:1	2024-10