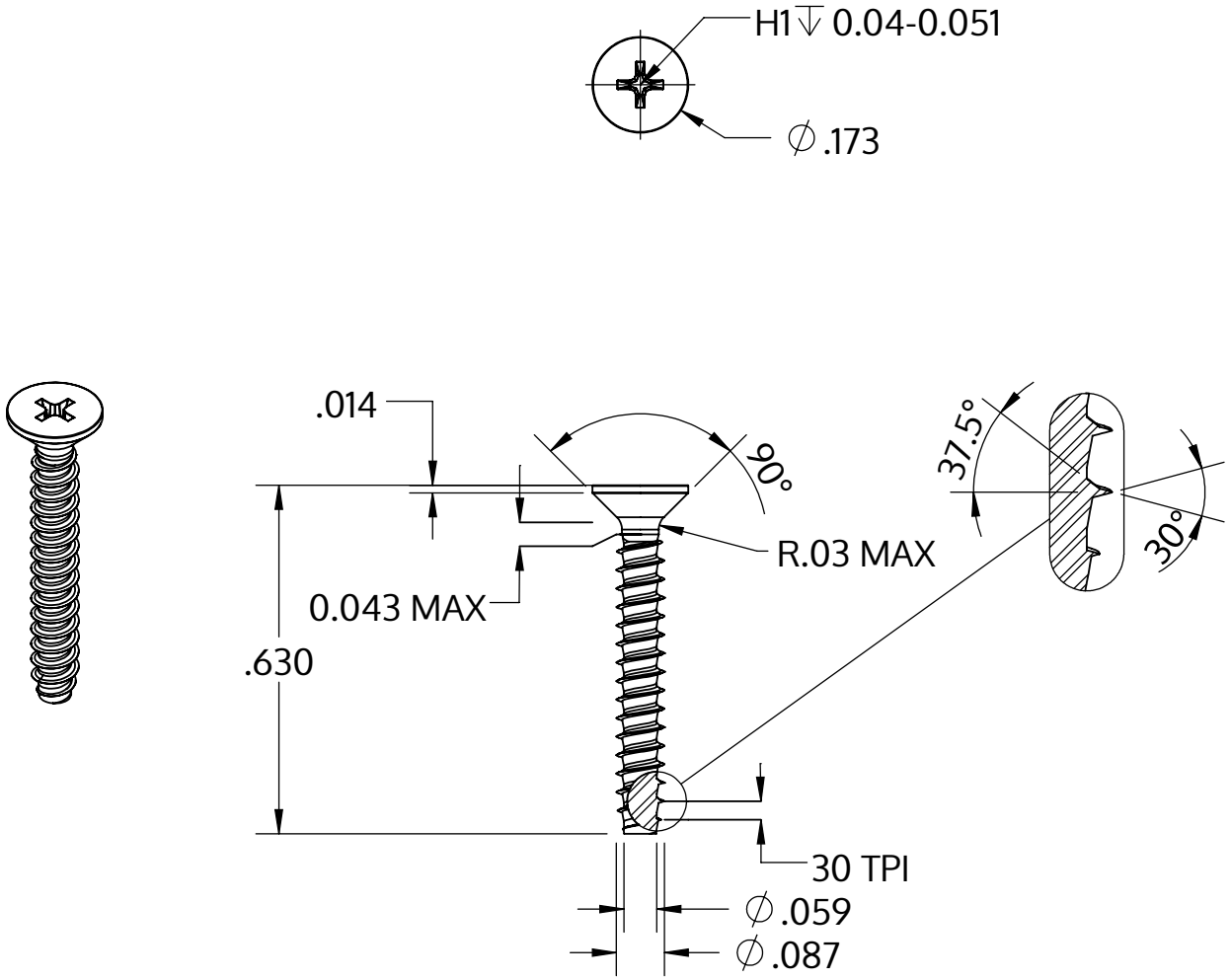

Metric size	M2.2 x 0.85 mm
US size (converted)	#2-30
	Tolerances [inch]
Length	+/- 0.021
Head diameter	+0 / -0.011
Head height	
Thread diameter	+0.003 / -0

Описание	STP33 2.2x16.0 - H1
Материал	сталь, упрочненная
Поверхность	ZnNi, черная пассивировка+отжиг+масло
Вес	0.344 kg / 1000 Штука

SCREWERK

STP330220160B

_Zoll Zeichnung Größe A	Шкала 3:1	2024-10