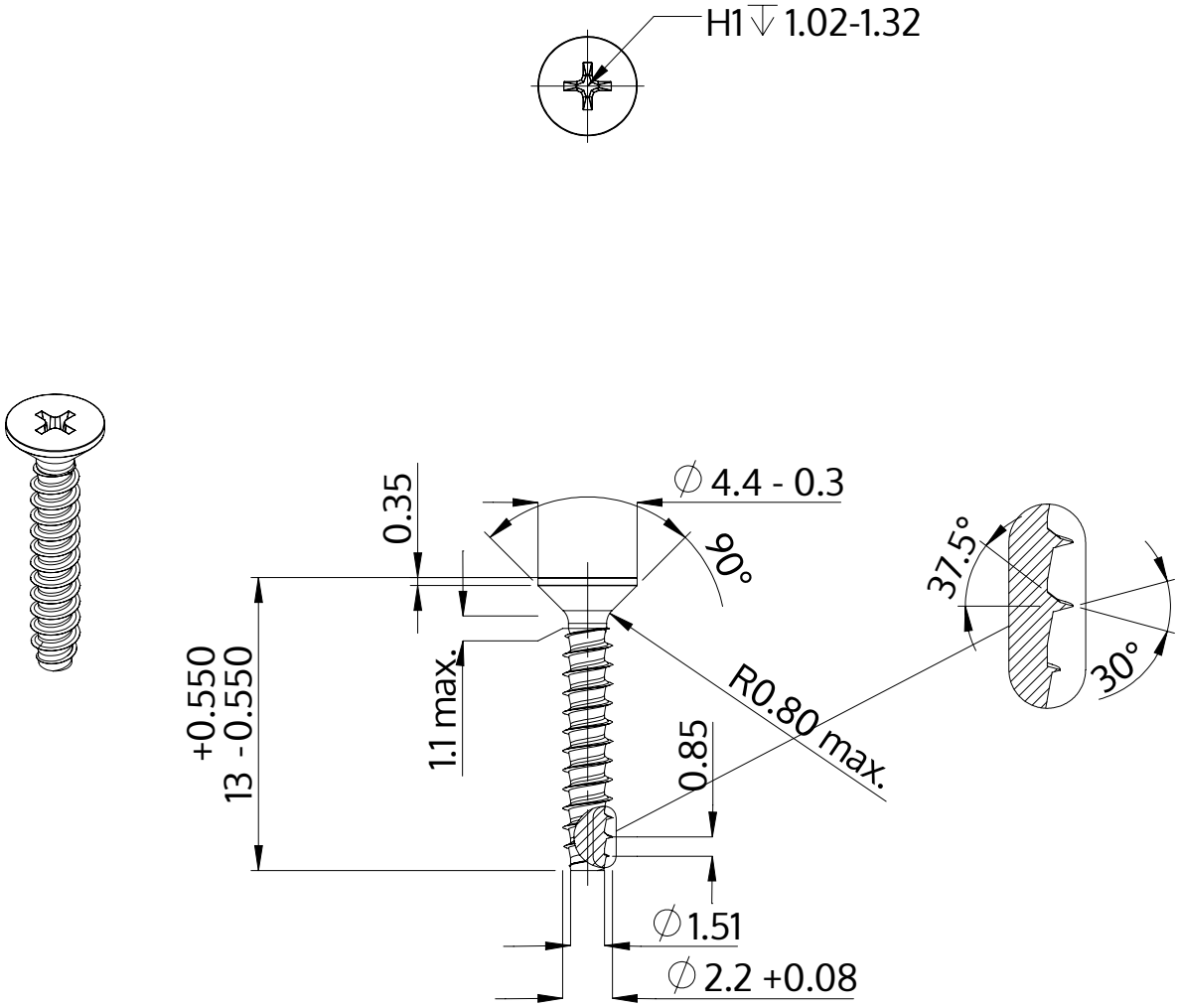

Açıklaması	STP33 2.2x13.0 - H1
Malzeme	Çelik, sertleştirilmiş
Kaplama	ZnNi siyah-pasifleştirilmiştir, temperlenmistir, kaplanmış
Ağırlık	0.288 kg / 1000 Adet

SCREWERK	**STP330220130B**	
Metrik çizim A4	Ölçeklendirme None:1	2024-04