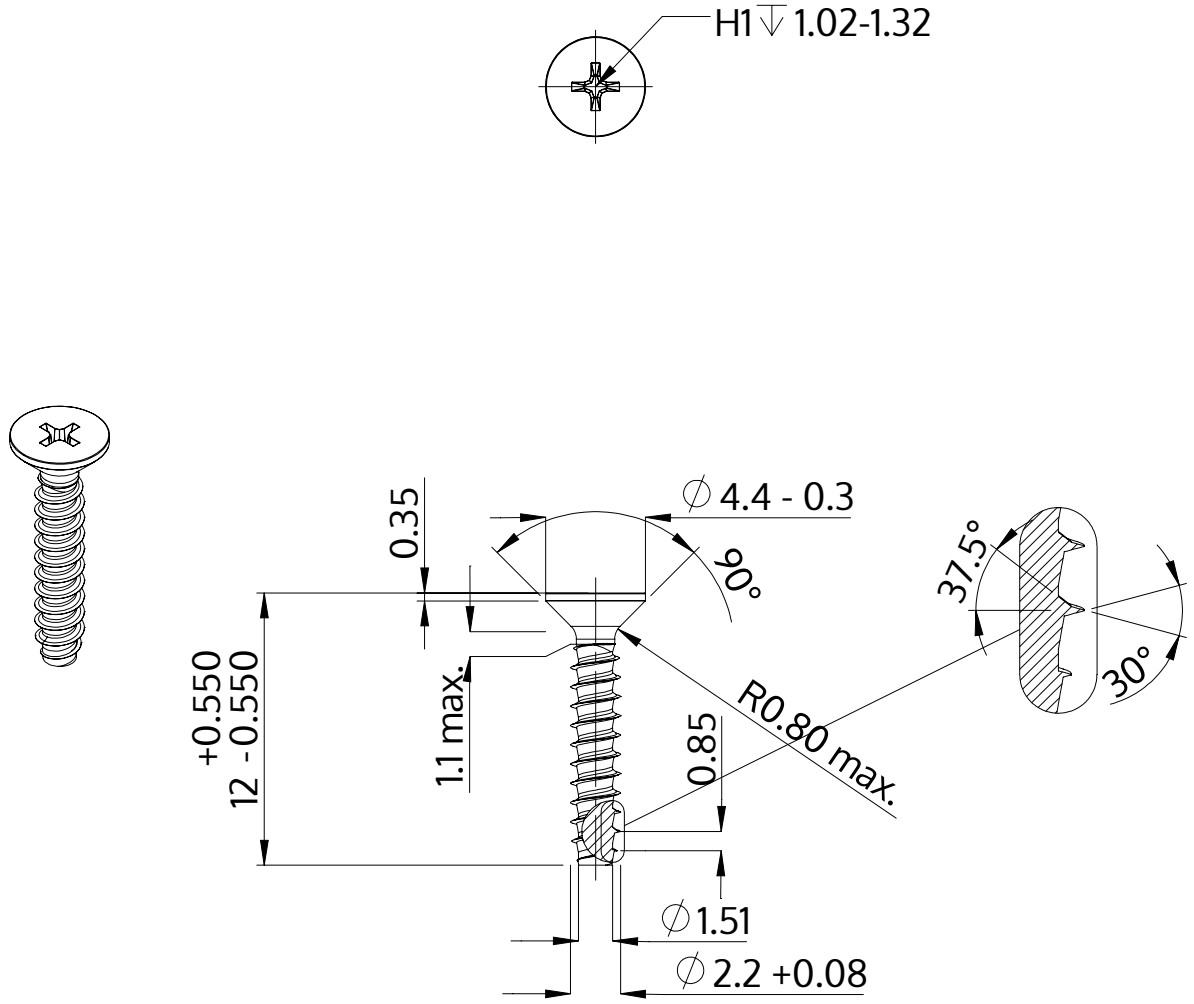

Beschrijving	STP33 2.2x12.0 - H1
Materiaal	roestvrij staal A2
Oppervlak	blank, geetst en gepassieveerd
Gewicht	0.269 kg / 1000 stuk

SCREWERK	**STP330220120E**	
Metrische tekening A4	Schaal None:1	2024-04