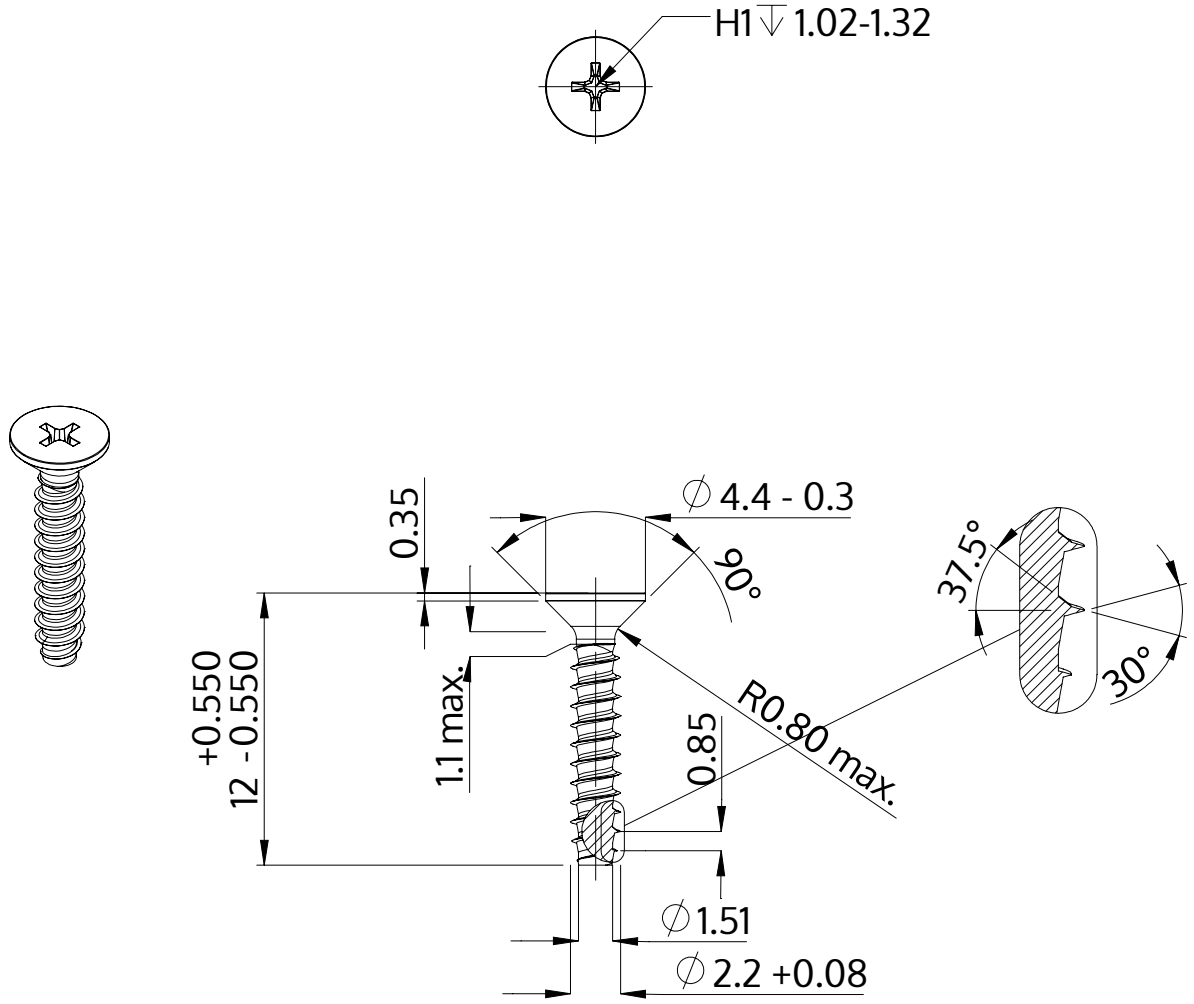

Описание	STP33 2.2x12.0 - H1
Материал	неръждаема стомана A2
Повърхност	гланциран, полиран, пасиваран
Тегло	0.269 kg / 1000 Бройка

SCREWERK	**STP330220120E**	
Метричен дизайн A4	Мащаб None:1	2024-04