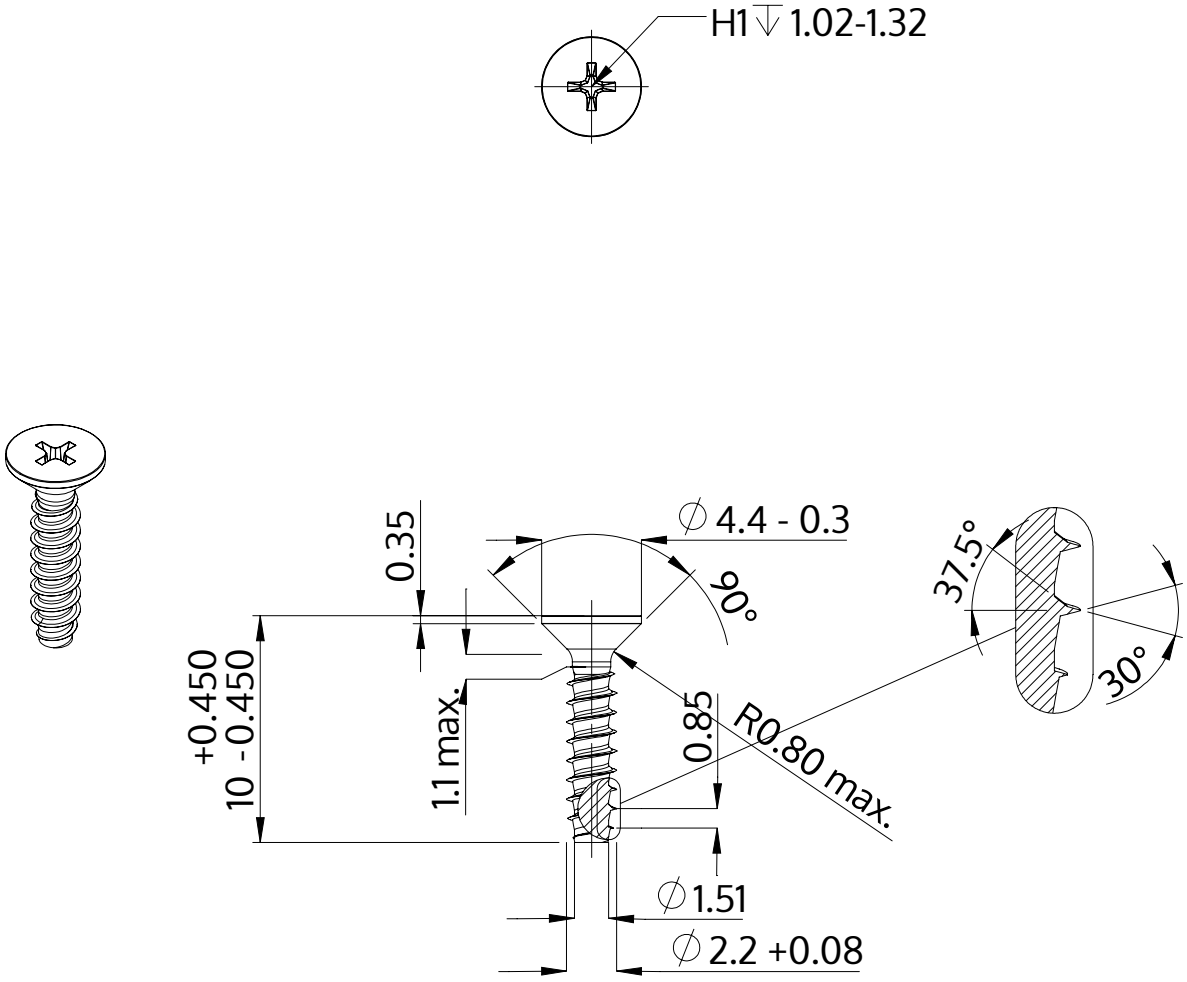

Beschrijving	STP33 2.2x10.0 - H1
Materiaal	veredeld staal
Oppervlak	verzinkt 5-7 µm, getempert, blauw / transparant gepassiveerd
Gewicht	0.232 kg / 1000 stuk

SCREWERK	**STP330220100S**	
Metrische tekening A4	Schaal 3:1	2024-10