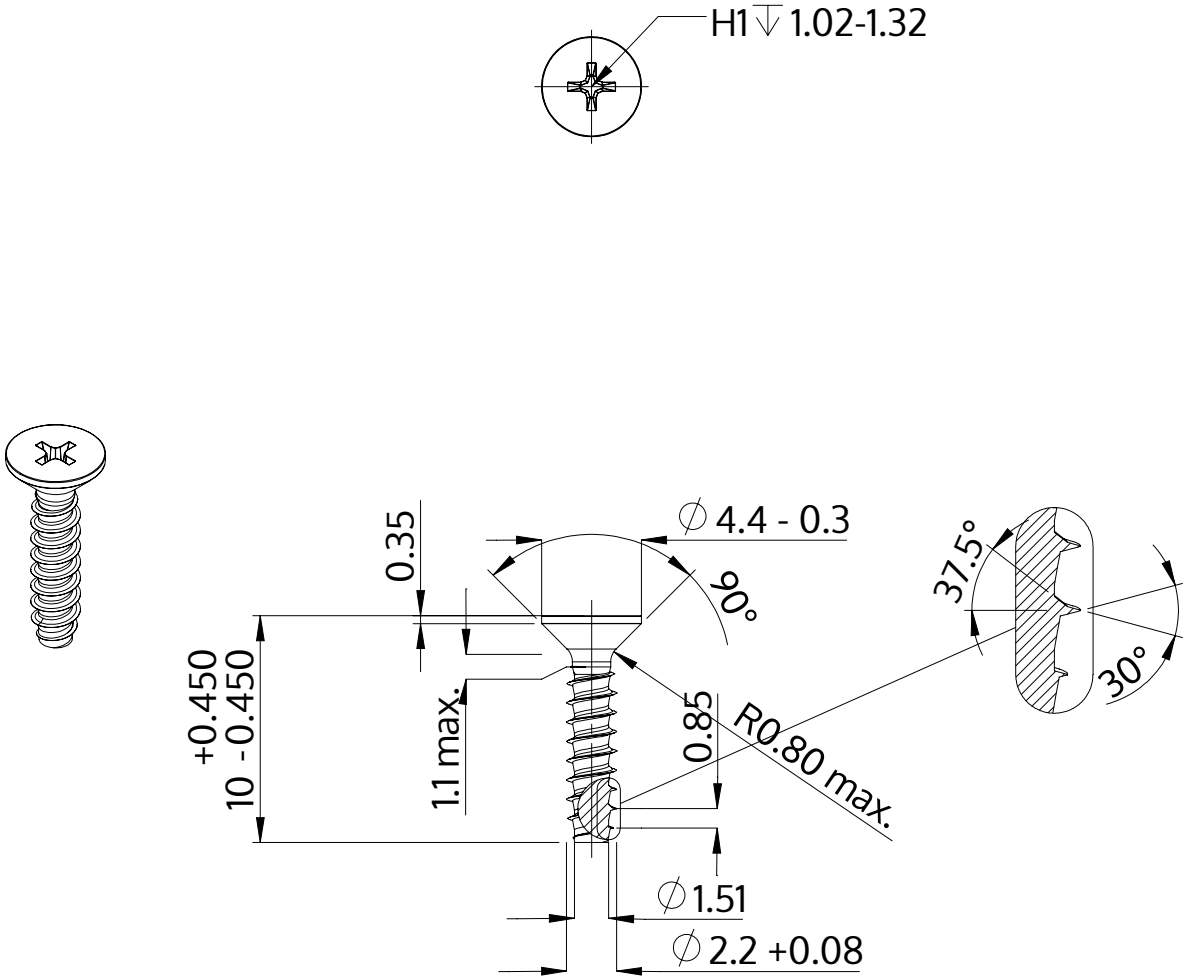

Descrizione	STP33 2.2x10.0 - H1
Materiale	acciaio inossidabile A2
Superficie	bianco-decapato e passivato
Peso	0.232 kg / 1000 pezzi

SCREWERK	**STP330220100E**	
Disegno metrico A4	Scala None:1	2024-04