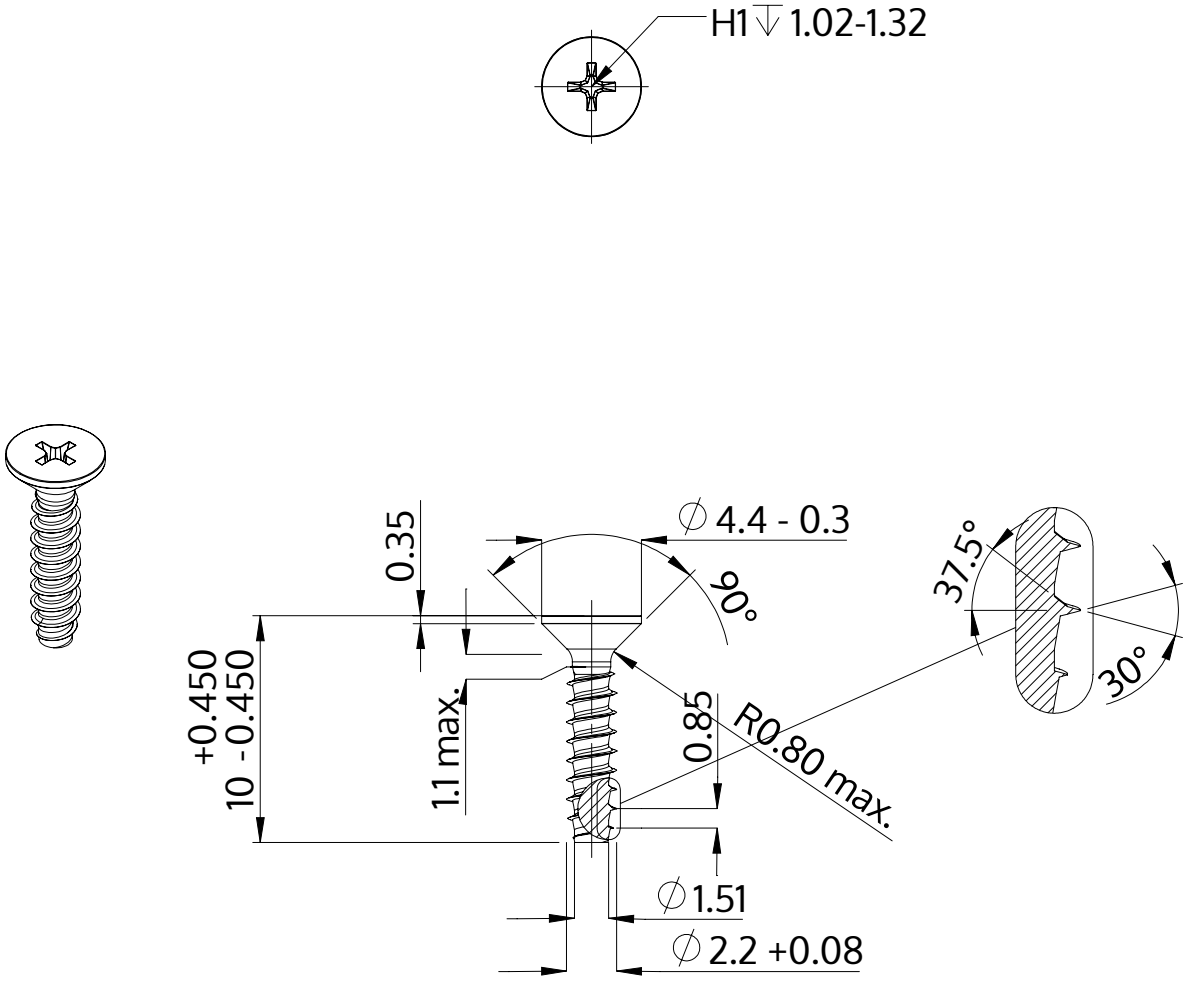

Описание	STP33 2.2x10.0 - H1
Материал	сталь, упрочненная
Поверхность	ZnNi, черная пассивировка+отжиг+масло
Вес	0.232 kg / 1000 Штука

SCREWERK	**STP330220100B**	
Метрический чертеж A4	Шкала None:1	2024-04