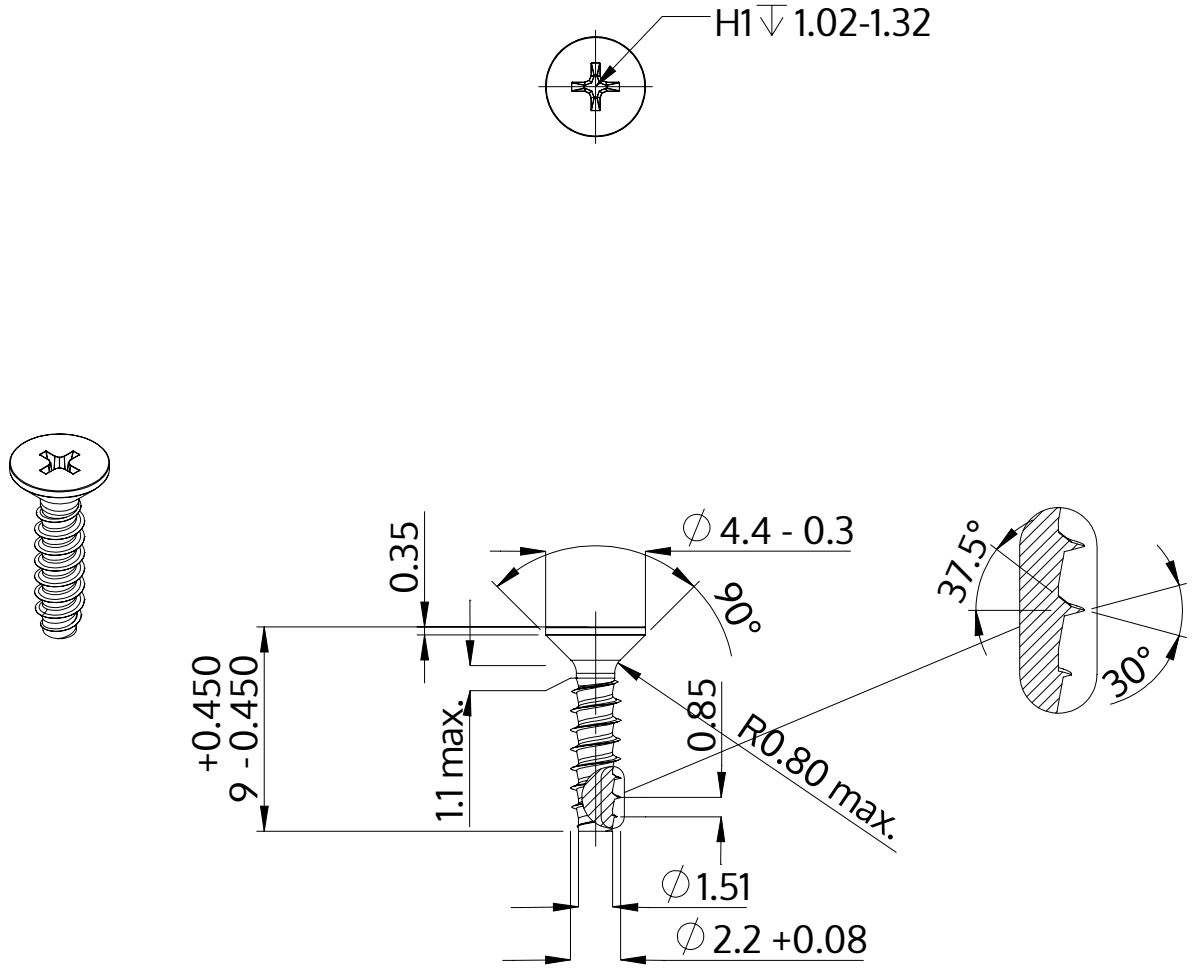

Beskrivning	STP33 2.2x9.0 - H1
Material	stål, härdat
Yta	ZnNi svart-passiviserad/Cr-VI-fri, härdad, förseglad
Vikt	0.214 kg / 1000 styck

SCREWERK	**STP330220090B**	
Metrisk skiss A4	Skala None:1	2024-04