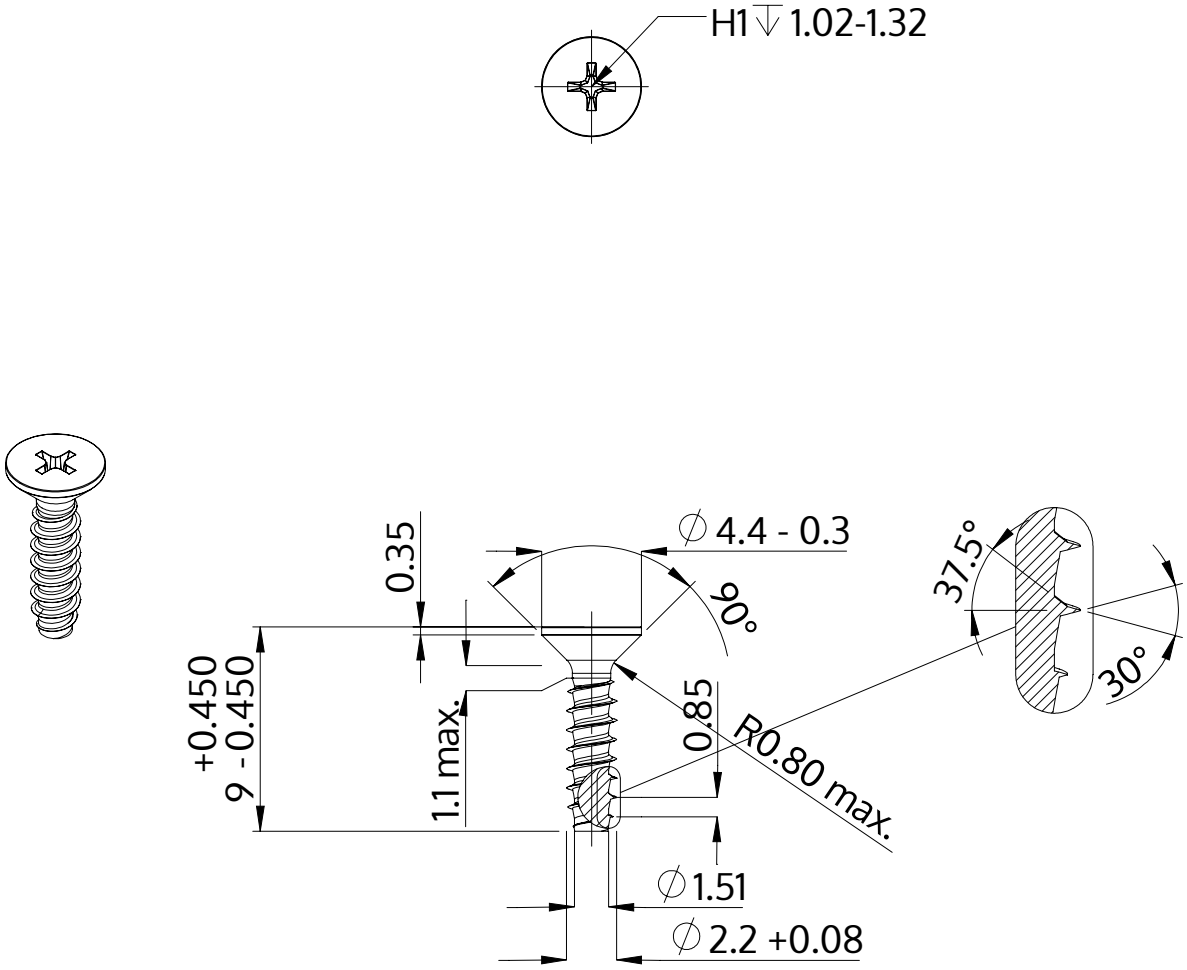

Описание	STP33 2.2x9.0 - H1
Материал	стомана, закалена
Повърхност	цинково и никелово покритие, Черен, пасивиран, темпериран, херметизация
Тегло	0.214 kg / 1000 Бройка

SCREWERK	**STP330220090B**	
Метричен дизайн A4	Мащаб 3:1	2024-10