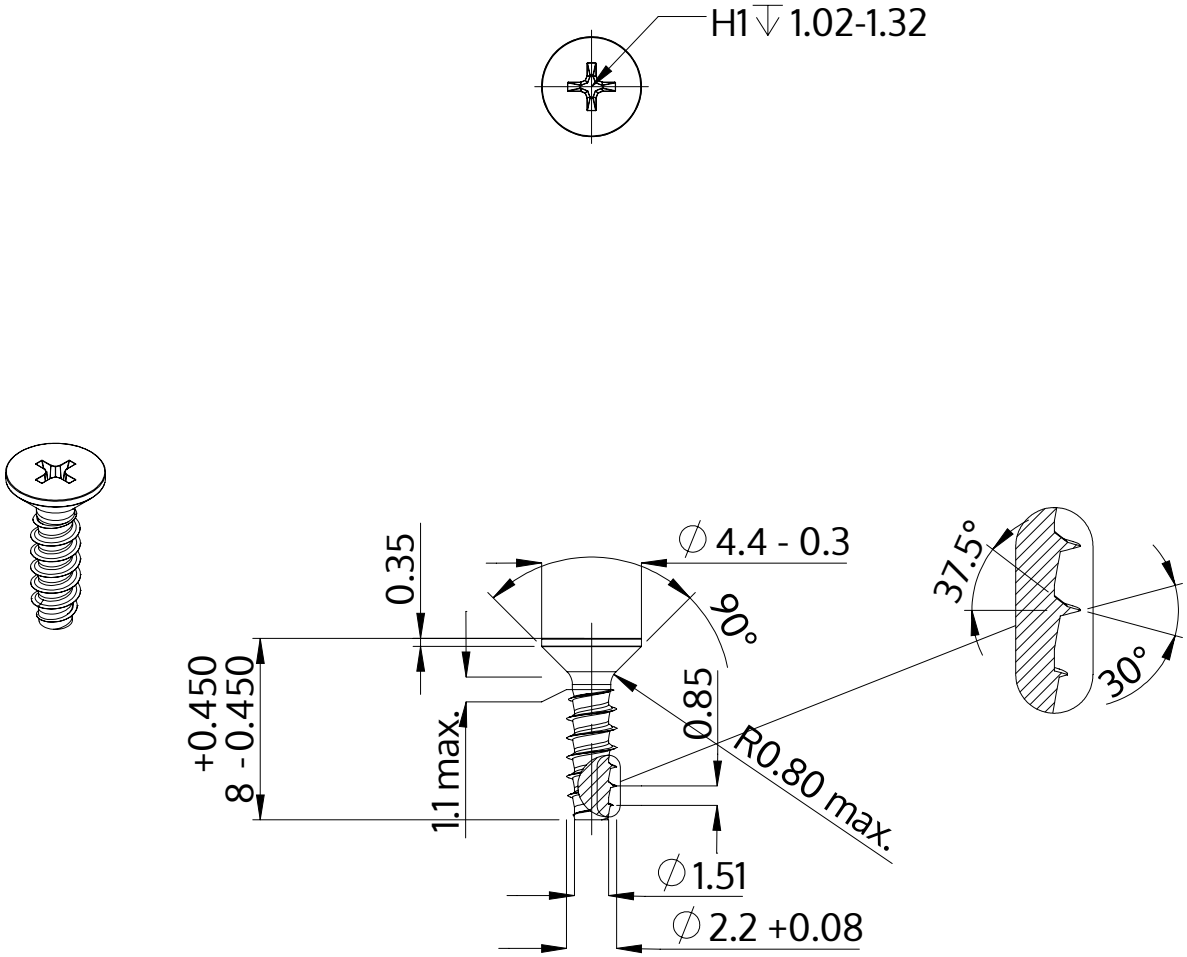

Description	STP33 2.2x8.0 - H1
Matière	Acier,trempé et revenu
Surface	zinguée 5-7 µm,recuit, bleue / passivée avec transparence
Poids	0.195 kg / 1000 Unité

SCREWERK	**STP330220080S**	
Dessin métrique A4	Redimensionner None:1	2024-04