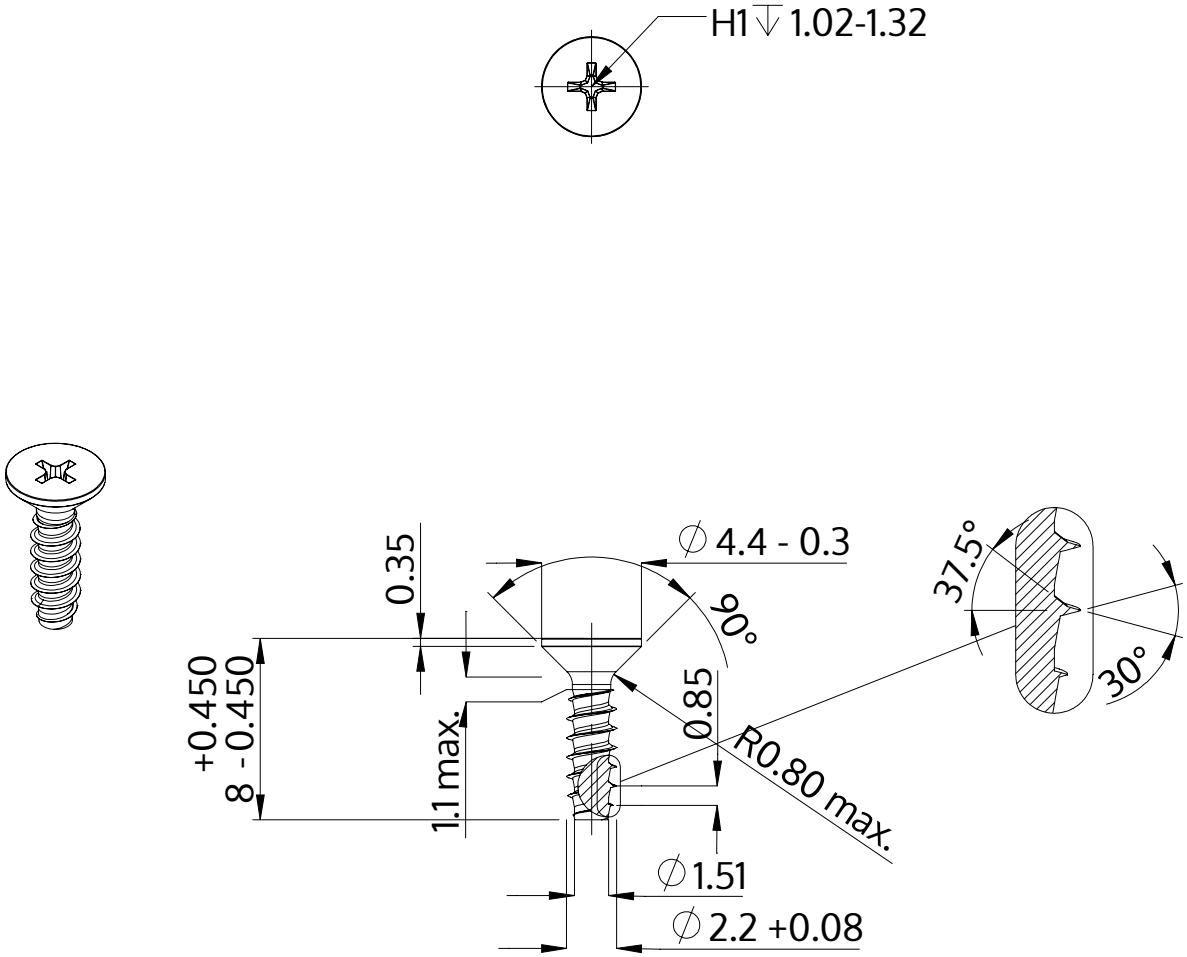

Beschrijving	STP33 2.2x8.0 - H1
Materiaal	veredeld staal
Oppervlak	ZnNi zwart-gepassiveerd, getempert, verzegeld
Gewicht	0.195 kg / 1000 stuk

SCREWERK	**STP330220080B**	
Metrische tekening A4	Schaal None:1	2024-04