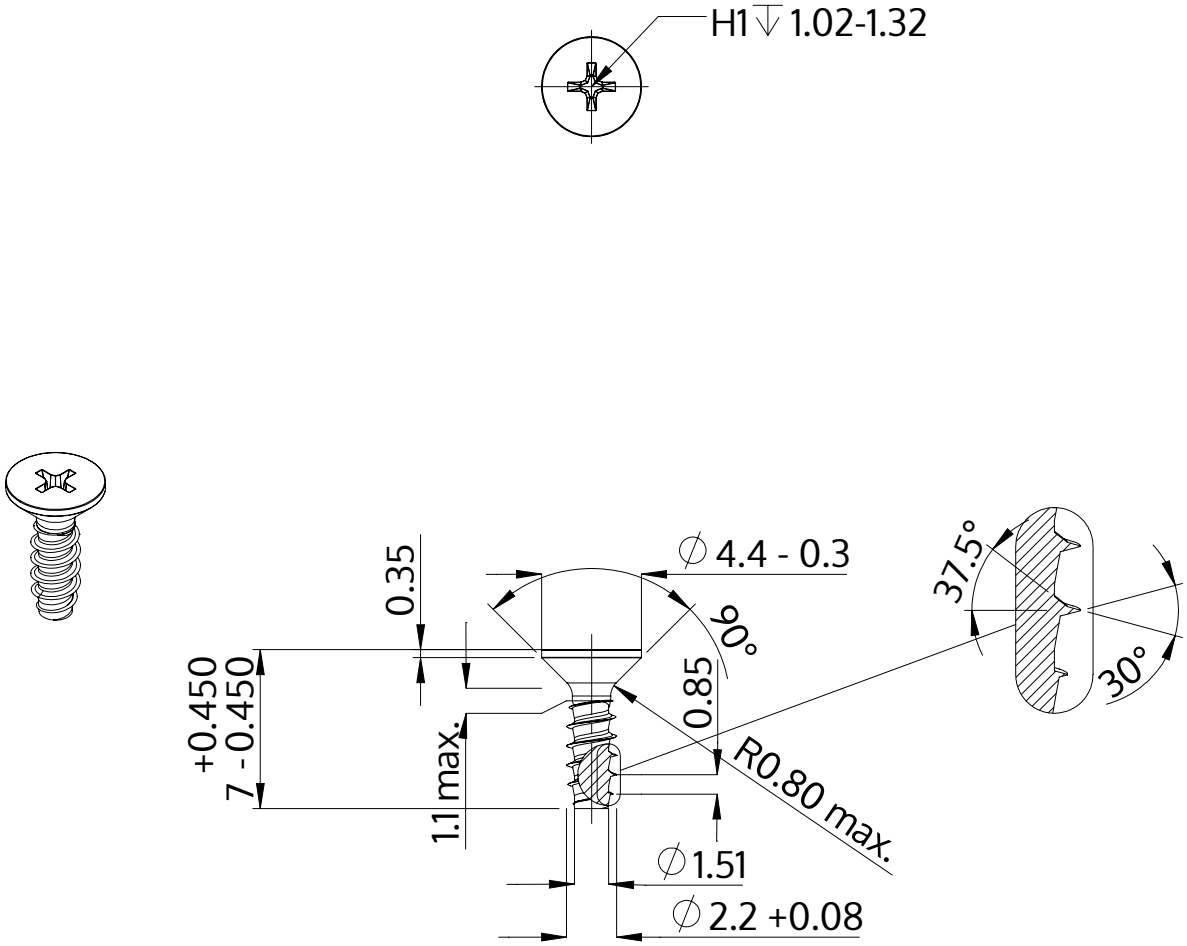

Descrição	STP33 2.2x7.0 - H1
Material	aço, endurecido
Superfície	Zincado Niquelado Galvanizado, Passivado negro
Peso	0.177 kg / 1000 peças

SCREWERK	**STP330220070B**	
Desenho Métrico A4	Escala None:1	2024-04