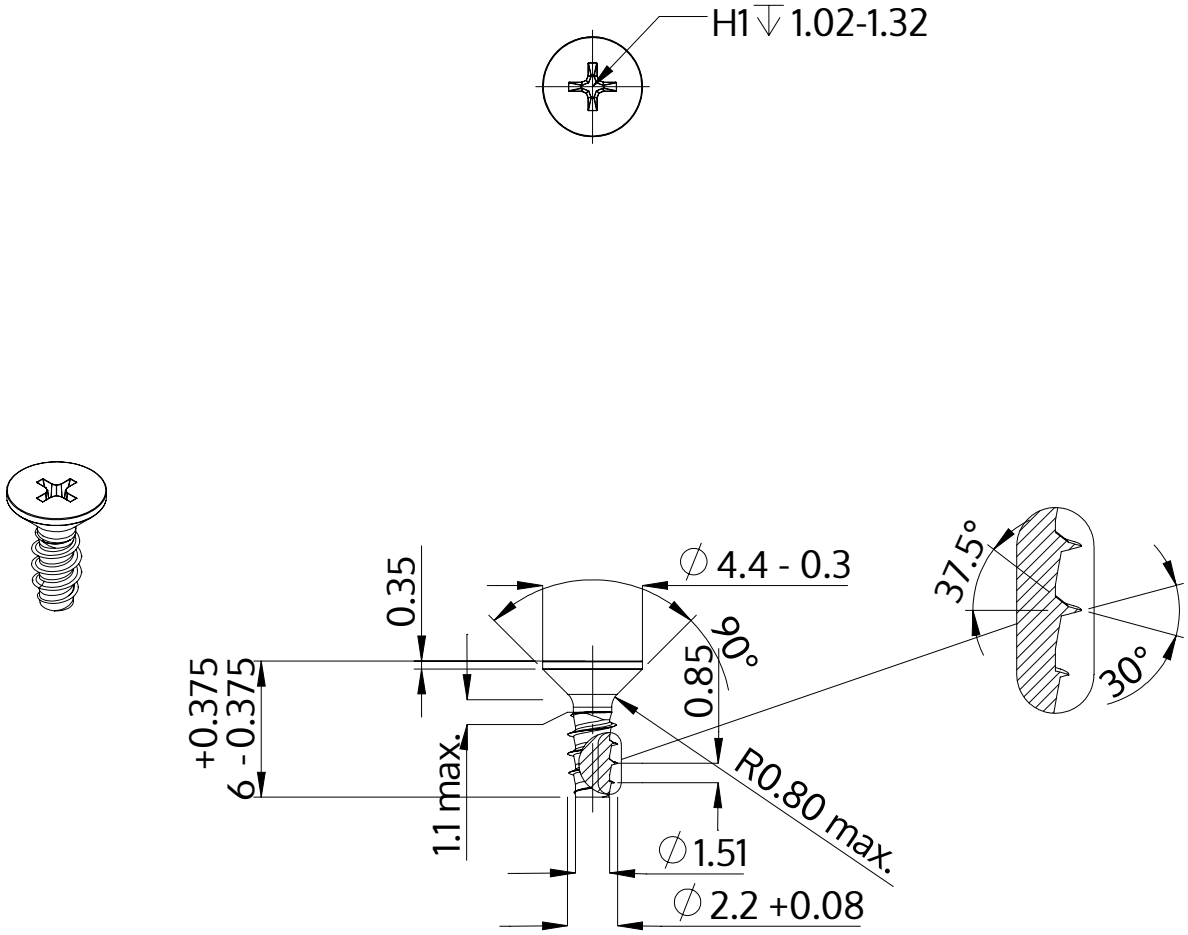

Описание	STP33 2.2x6.0 - H1
Материал	сталь, упрочненная
Поверхность	ZnNi, черная пассивировка+отжиг+масло
Вес	0.158 kg / 1000 Штука

SCREWERK	**STP330220060B**	
Метрический чертеж A4	Шкала 3:1	2024-10