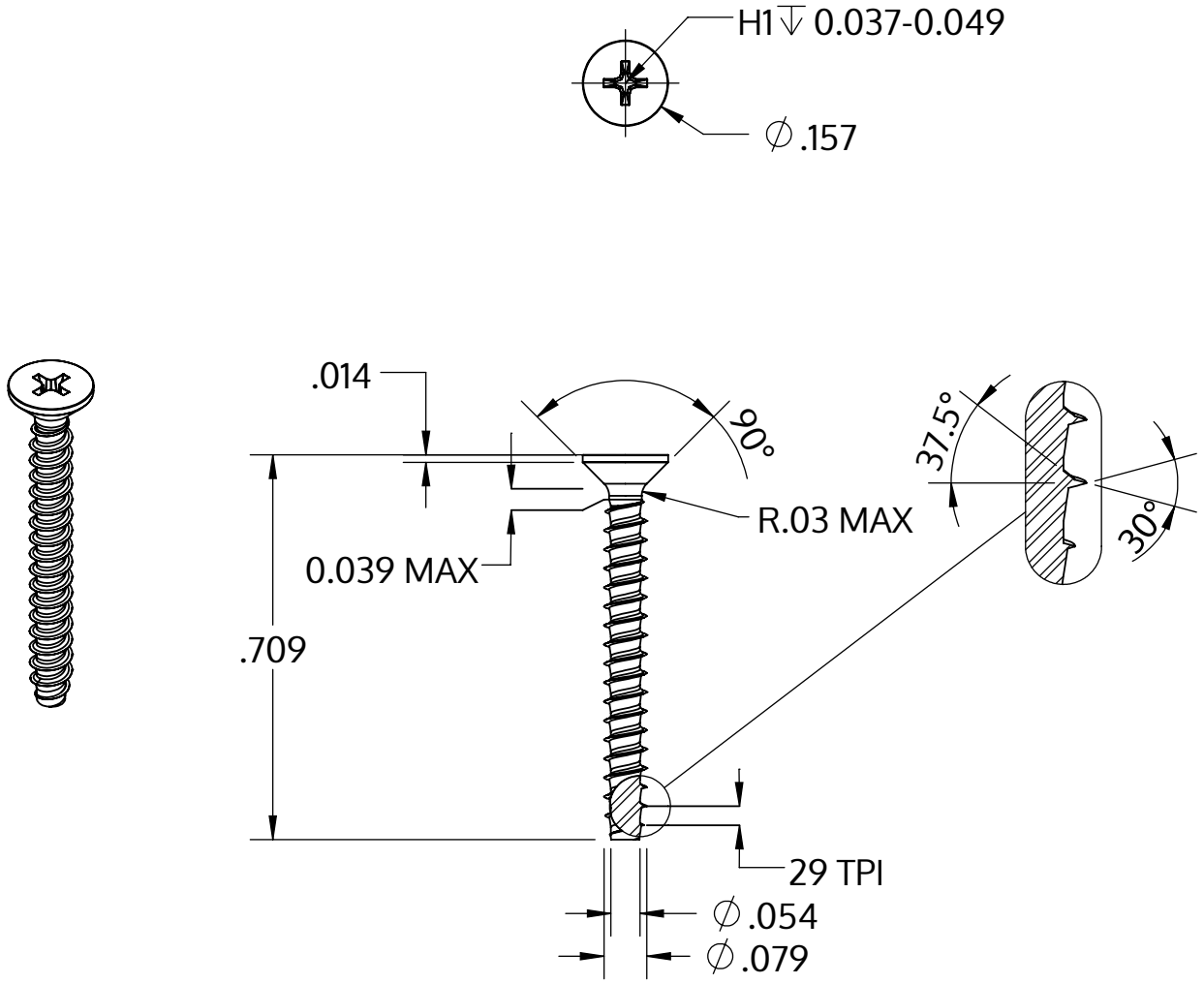

Metric size	M2 x 0.89 mm
US size (converted)	#1.5-29
	Tolerances [inch]
Length	+/- 0.021
Head diameter	+0 / -0.011
Head height	
Thread diameter	+0.003 / -0

Popis	STP33 2.0x18.0 - H1
Materiál	Temperovaná ocel
Povrch	Pozinkovaná 5-7 µm, temperovaná, modrá, pasivovaná průhledně
Hmotnost	0.318 kg / 1000 Kus

SCREWERK	**STP330200180S**	
_Zoll Zeichnung Größe A	Měřítko 3:1	2024-10