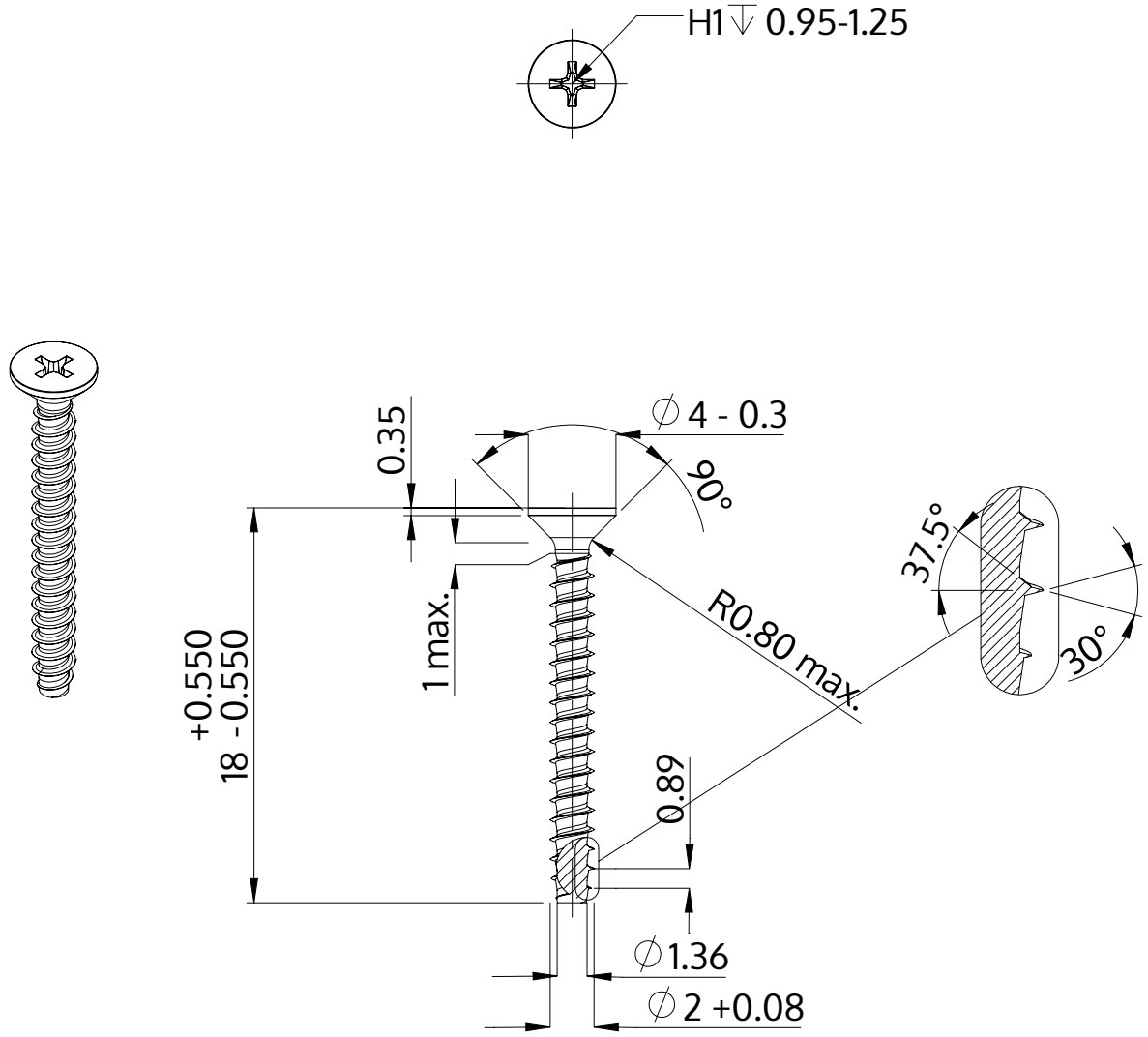

Descrição	STP33 2.0x18.0 - H1
Material	inox A2
Superfície	Decapado e passivado
Peso	0.318 kg / 1000 peças

SCREWERK	**STP330200180E**	
Desenho Métrico A4	Escala 3:1	2024-05