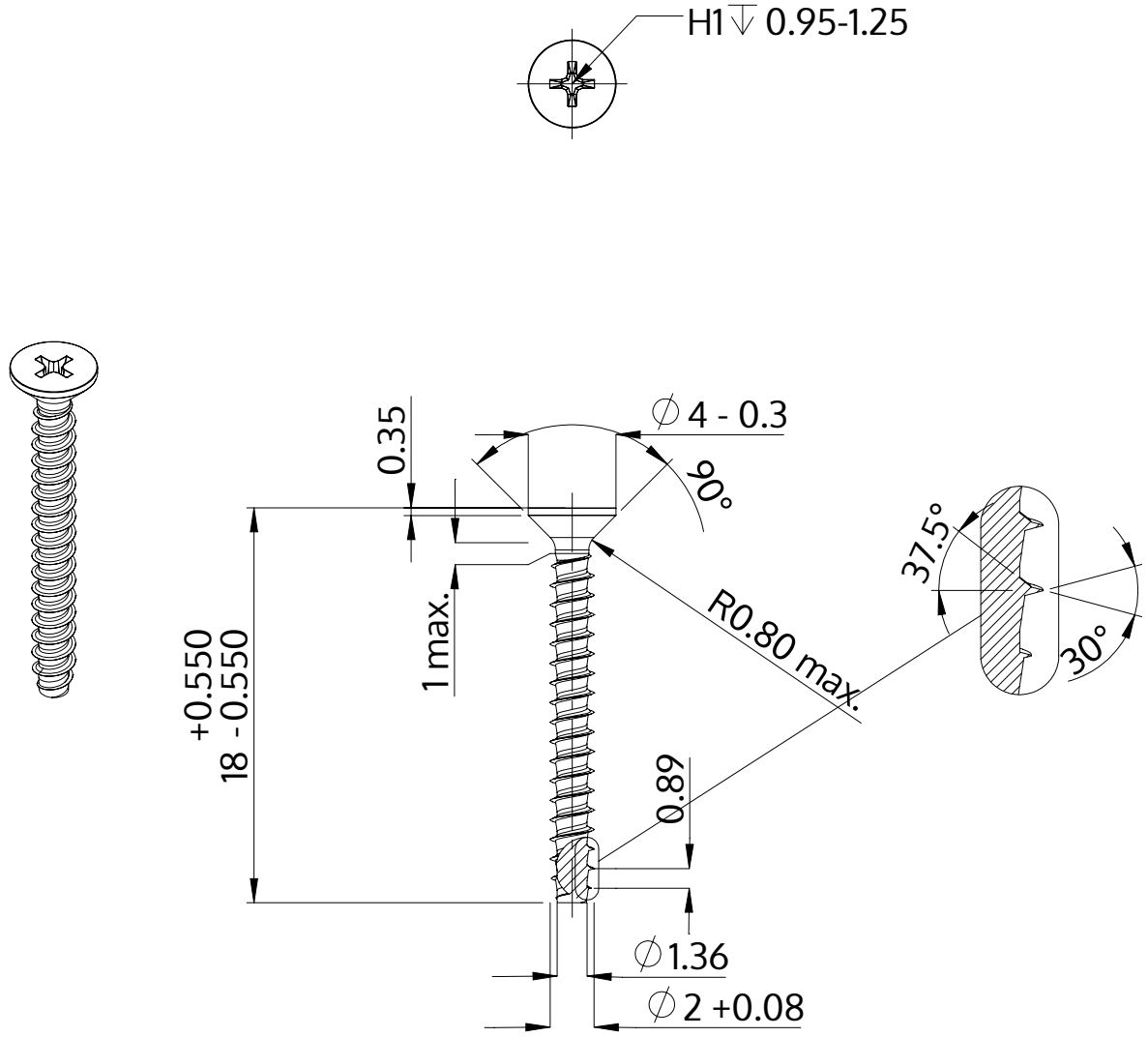

Popis	STP33 2.0x18.0 - H1
Materiál	Temperovaná ocel
Povrch	ZiNi černá-pasivovaná+temperovaná+utěsněná
Hmotnost	0.318 kg / 1000 Kus

SCREWERK	**STP330200180B**	
Metric výkres A4	Měřítko 3:1	2024-10