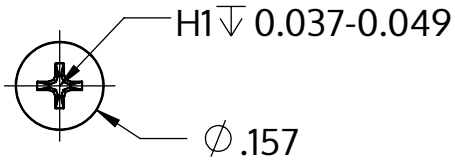

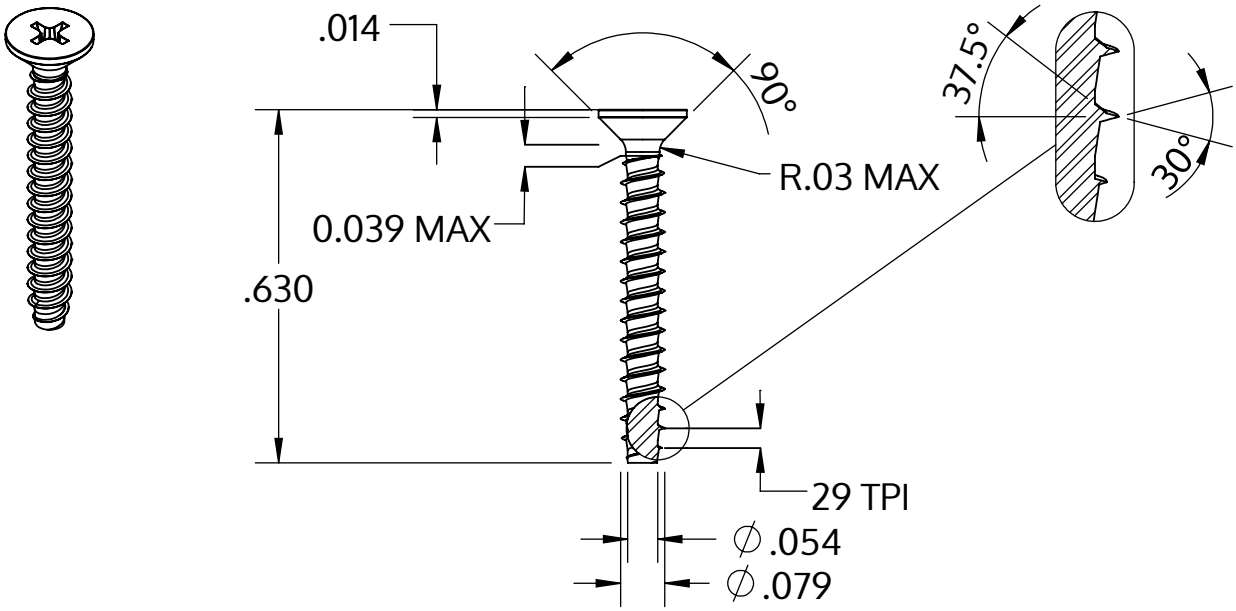

Metric size	M2 x 0.89 mm
US size (converted)	#1.5-29
	Tolerances [inch]
Length	+/- 0.021
Head diameter	+0 / -0.011
Head height	
Thread diameter	+0.003 / -0

Descripción	STP33 2.0x16.0 - H1
Material	Acero Inoxidable A2
Superficie	Laminado brillante, barnizado y pasivado
Peso	0.287 kg / 1000 Piezas

SCREWERK

STP330200160E

_Zoll Zeichnung Größe A	Escalada None:1	2024-04