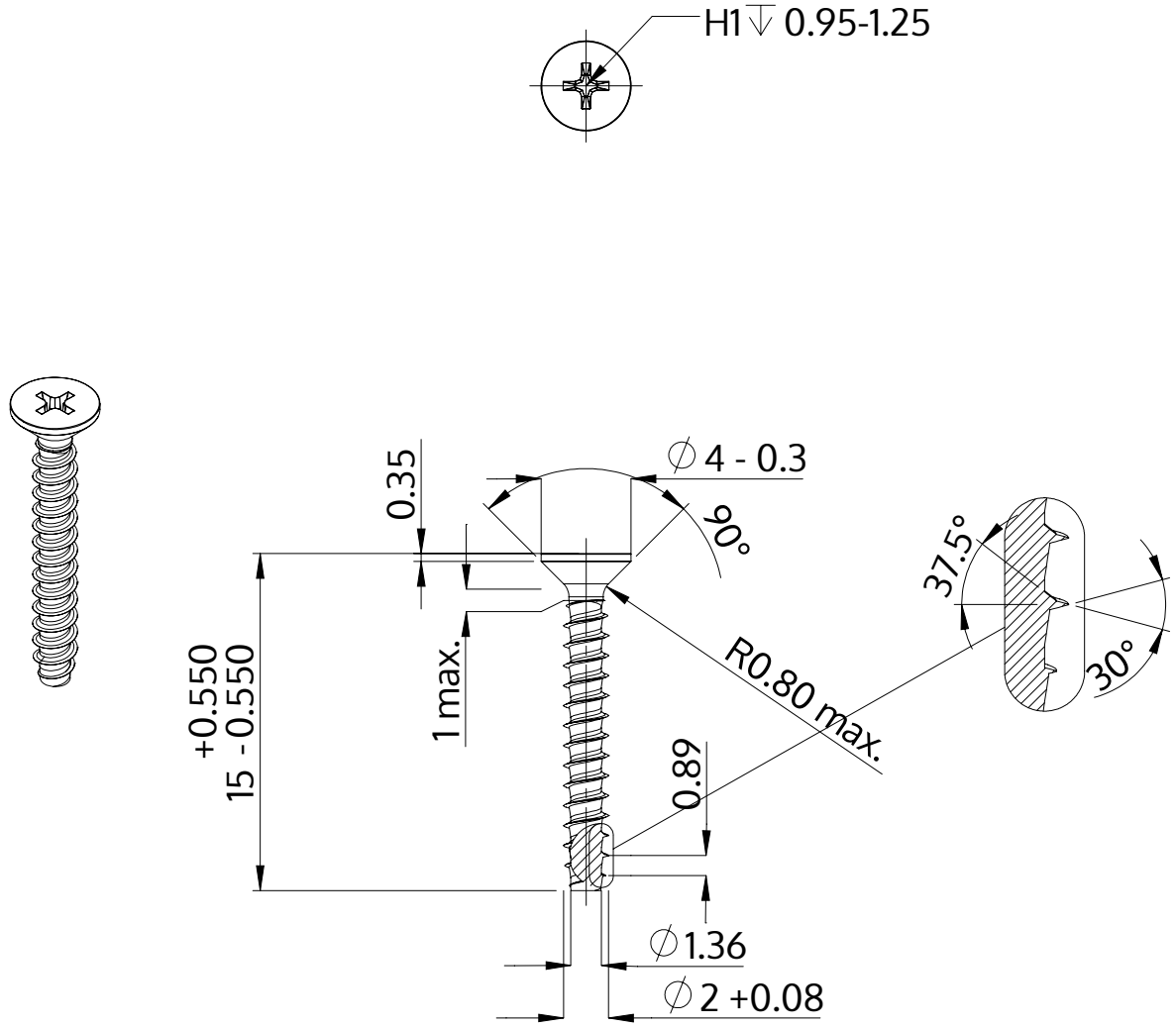

Beskrivning	STP33 2.0x15.0 - H1
Material	rostfritt stål A2
Yta	blank och passiviserad
Vikt	0.271 kg / 1000 styck

SCREWERK	**STP330200150E**	
Metrisk skiss A4	Skala 3:1	2024-10