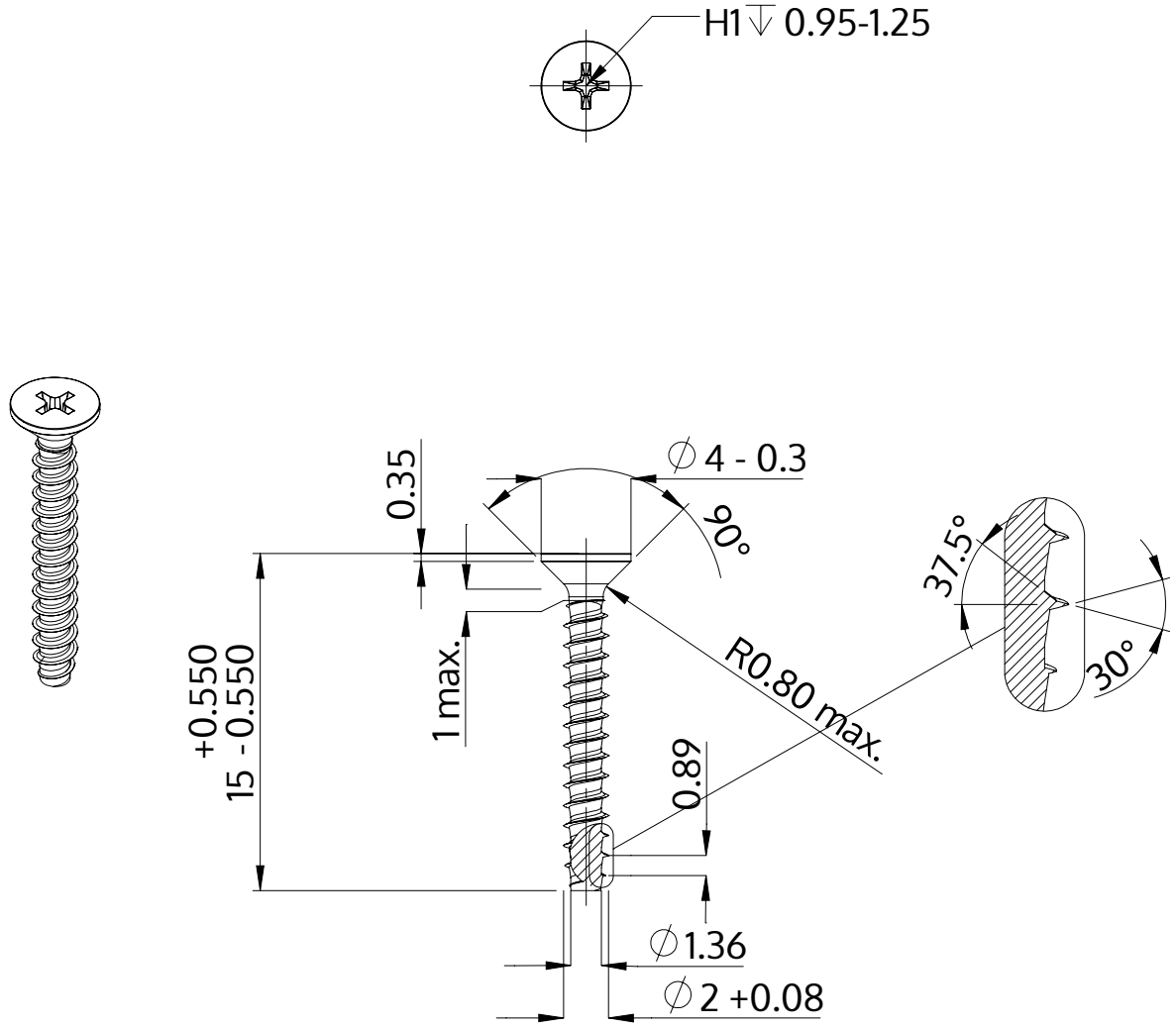

Описание	STP33 2.0x15.0 - H1
Материал	Нержавеющая сталь A2
Поверхность	Светлый отжиг и пассивация
Вес	0.271 kg / 1000 Штука

SCREWERK	**STP330200150E**	
Метрический чертеж A4	Шкала 3:1	2024-10