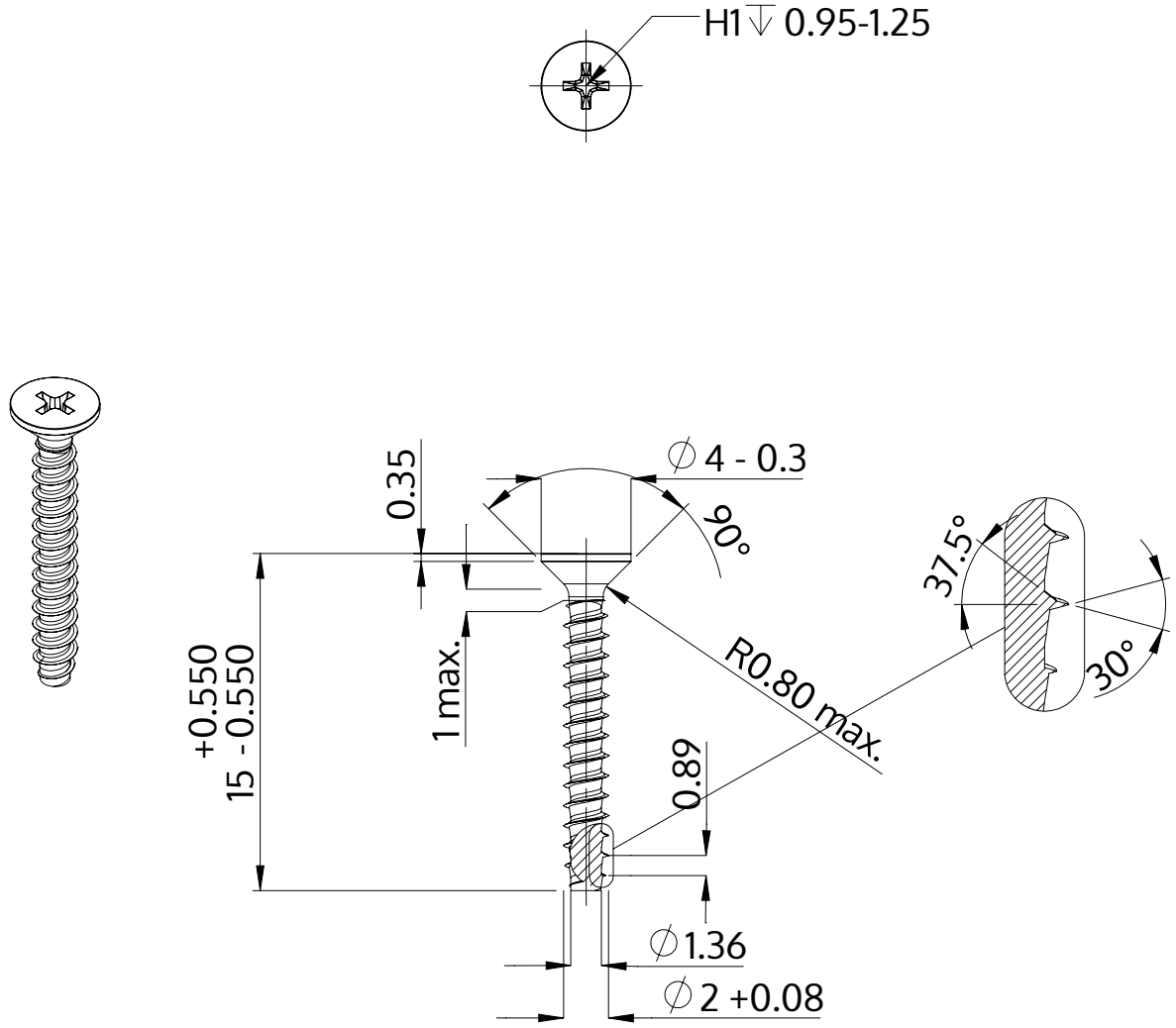

Descrição	STP33 2.0x15.0 - H1
Material	inox A2
Superfície	Decapado e passivado
Peso	0.271 kg / 1000 peças

SCREWERK	**STP330200150E**	
Desenho Métrico A4	Escala 3:1	2024-10