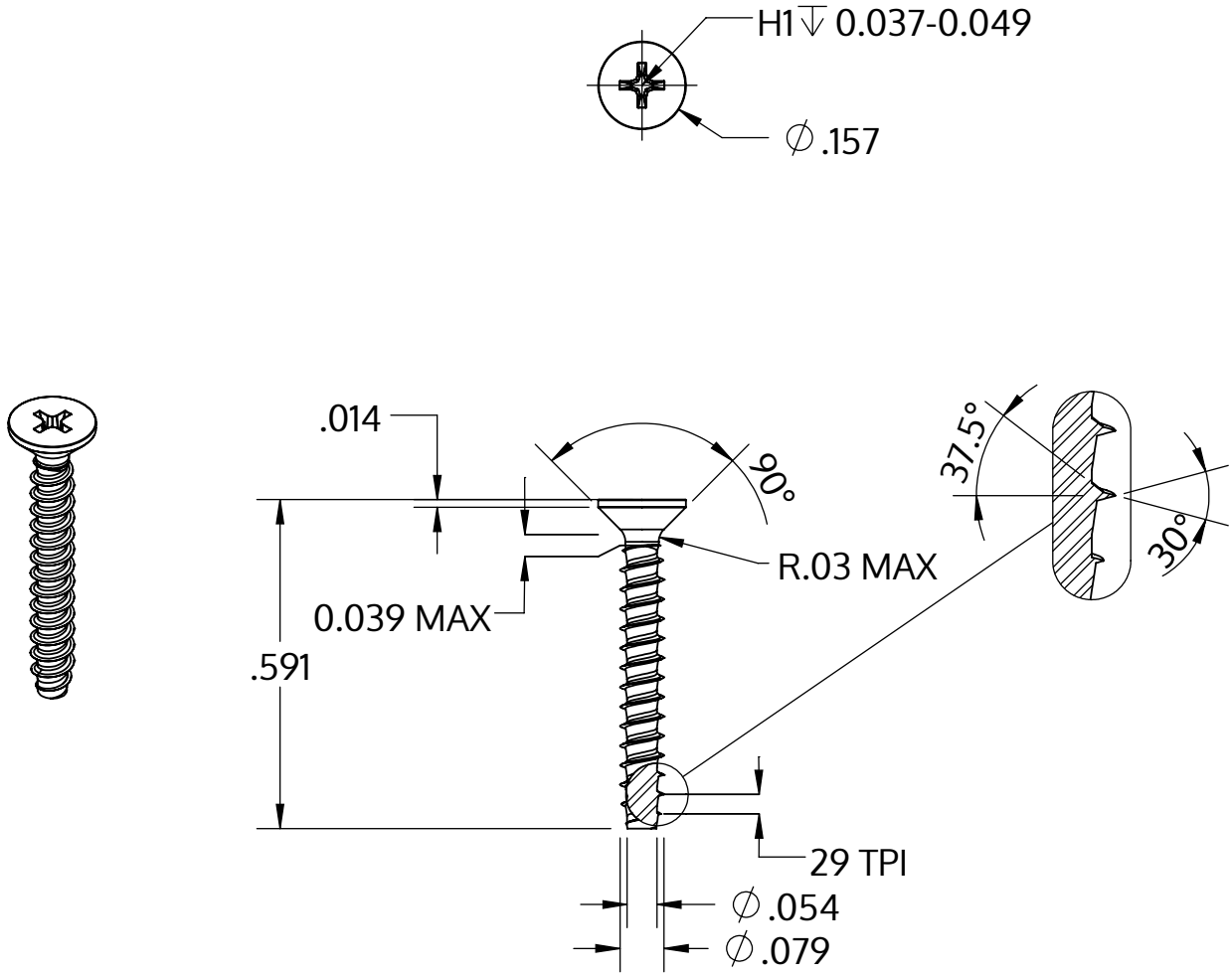

Metric size	M2 x 0.89 mm
US size (converted)	#1.5-29
	Tolerances [inch]
Length	+/- 0.021
Head diameter	+0 / -0.011
Head height	
Thread diameter	+0.003 / -0

Описание	STP33 2.0x15.0 - H1
Материал	Нержавеющая сталь A2
Поверхность	Светлый отжиг и пассивация
Вес	0.271 kg / 1000 Штука

SCREWERK	**STP330200150E**	
_Zoll Zeichnung Größe A	Шкала 3:1	2024-10