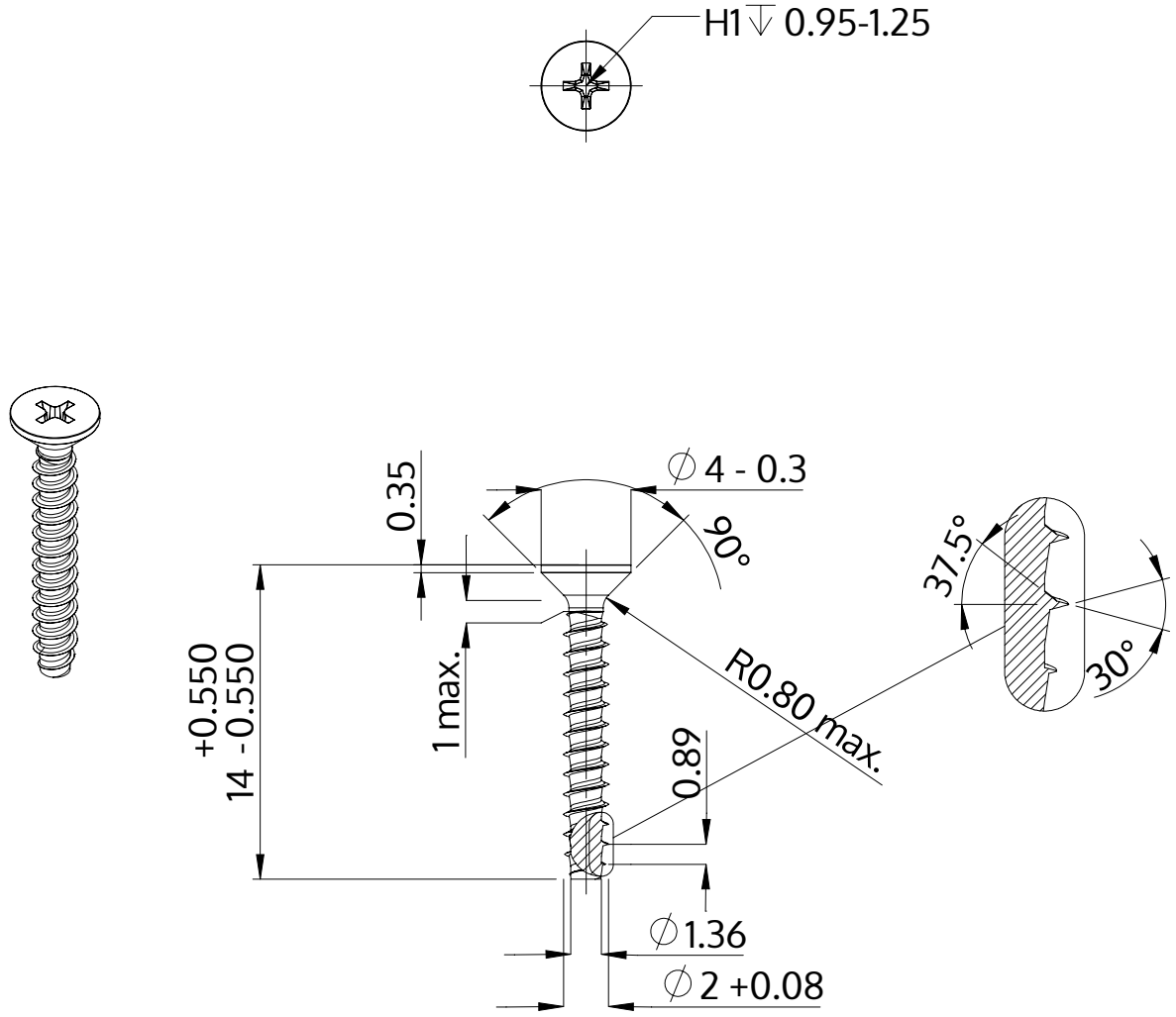

Descrição	STP33 2.0x14.0 - H1
Material	inox A2
Superfície	Decapado e passivado
Peso	0.255 kg / 1000 peças

SCREWERK	**STP330200140E**	
Desenho Métrico A4	Escala None:1	2024-04