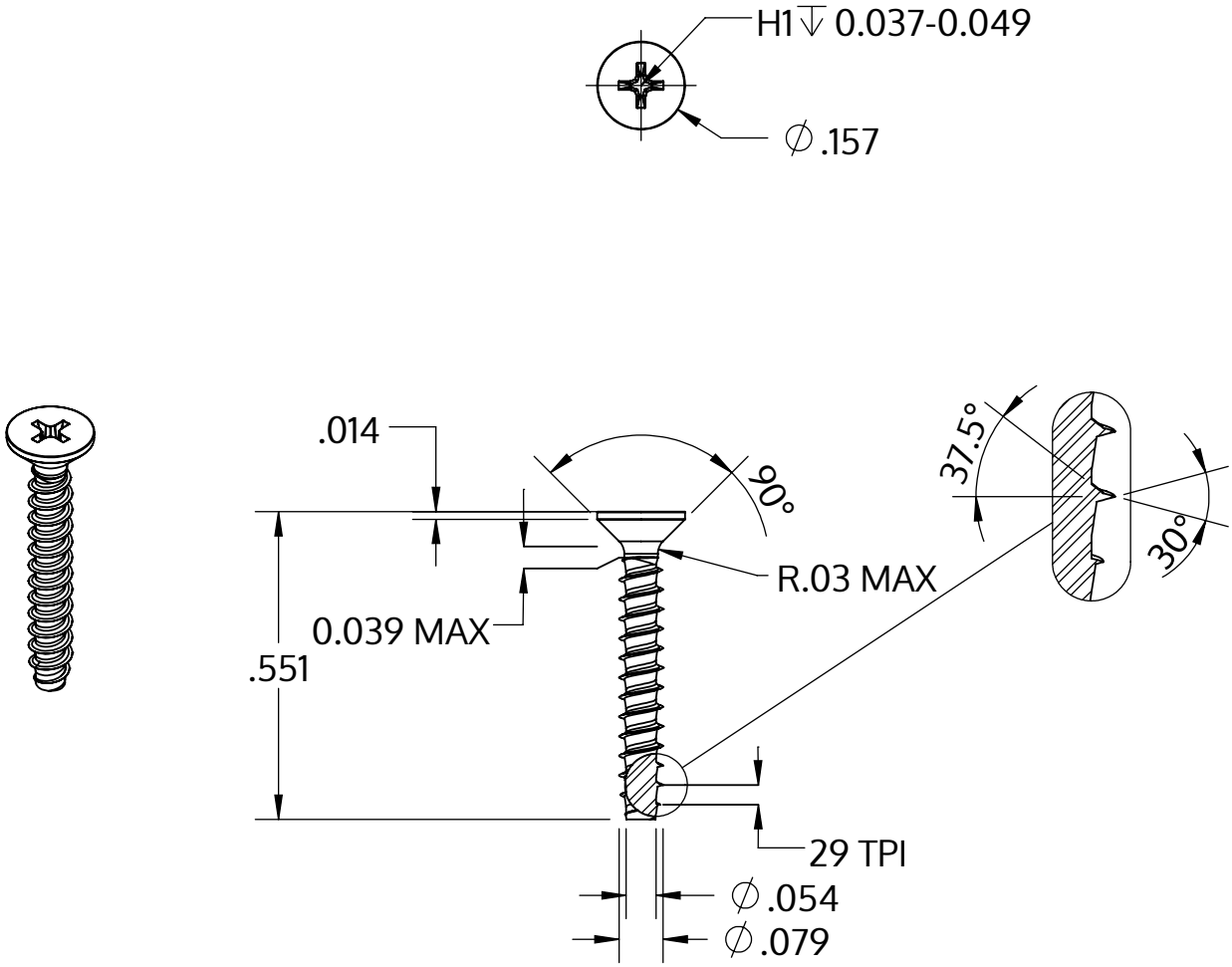

Metric size	M2 x 0.89 mm
US size (converted)	#1.5-29
	Tolerances [inch]
Length	+/- 0.021
Head diameter	+0 / -0.011
Head height	
Thread diameter	+0.003 / -0

Beschrijving	STP33 2.0x14.0 - H1
Materiaal	roestvrij staal A2
Oppervlak	blank, geetst en gepassieveerd
Gewicht	0.255 kg / 1000 stuk

SCREWERK	**STP330200140E**	
_Zoll Zeichnung Größe A	Schaal 3:1	2024-10