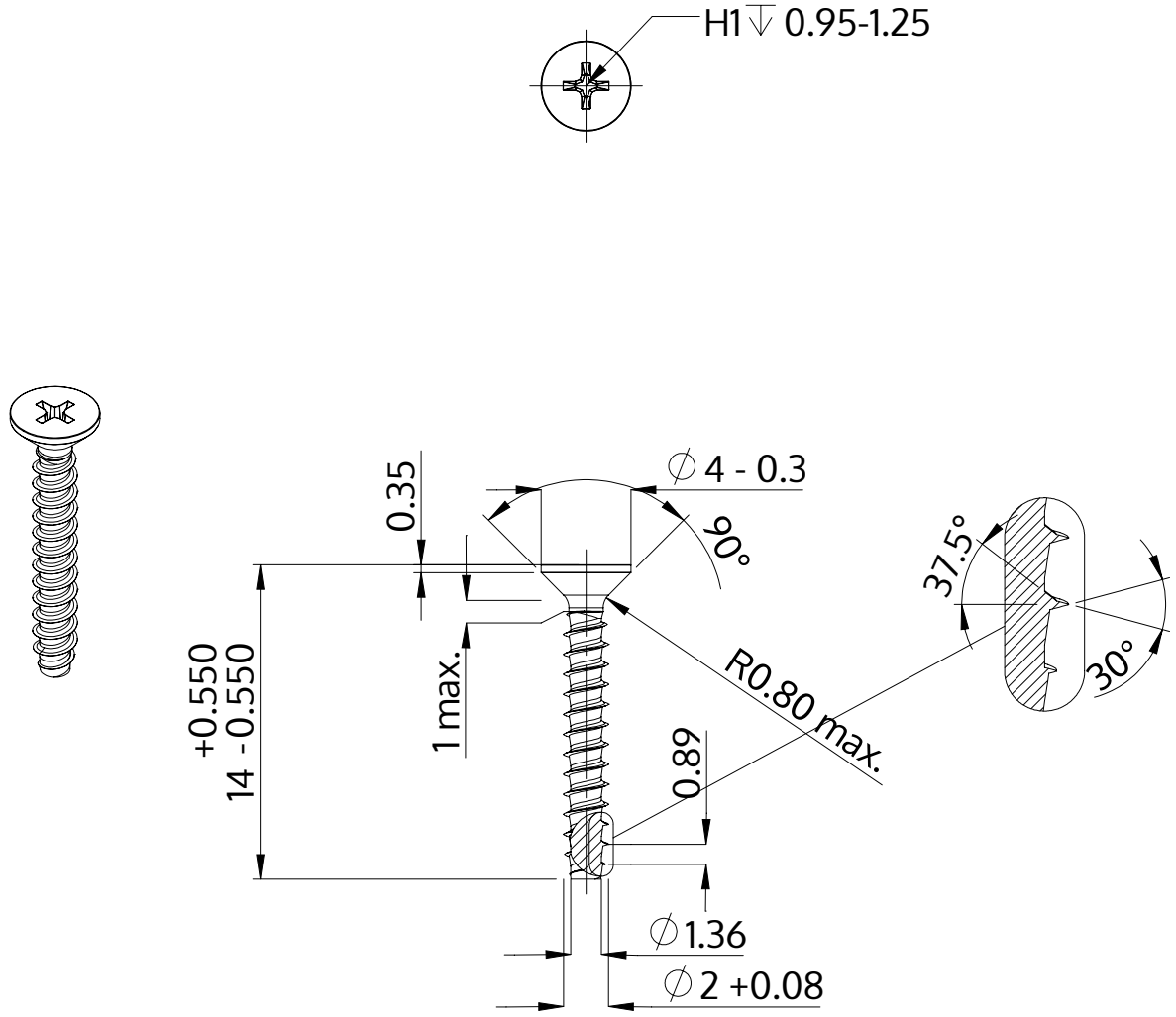

Popis	STP33 2.0x14.0 - H1
Materiál	Nerezová ocel A2
Povrch	holá, mořená a pásová ocel
Hmotnost	0.255 kg / 1000 Kus

SCREWERK	**STP330200140E**	
Metric výkres A4	Měřítko None:1	2024-04