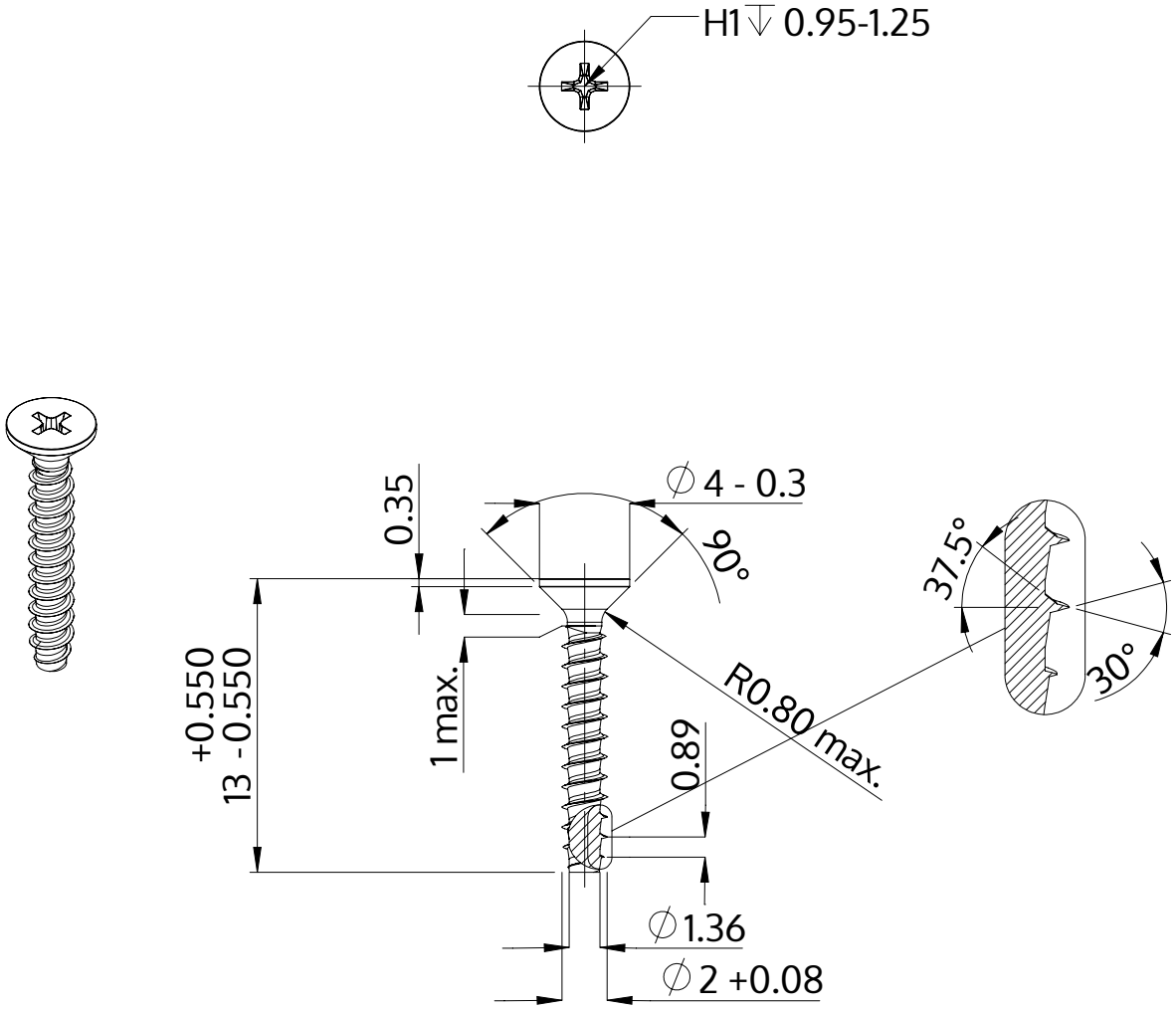

Beskrivning	STP33 2.0x13.0 - H1
Material	rostfritt stål A2
Yta	blank och passiviserad
Vikt	0.240 kg / 1000 styck

SCREWERK	**STP330200130E**	
Metrisk skiss A4	Skala None:1	2024-04