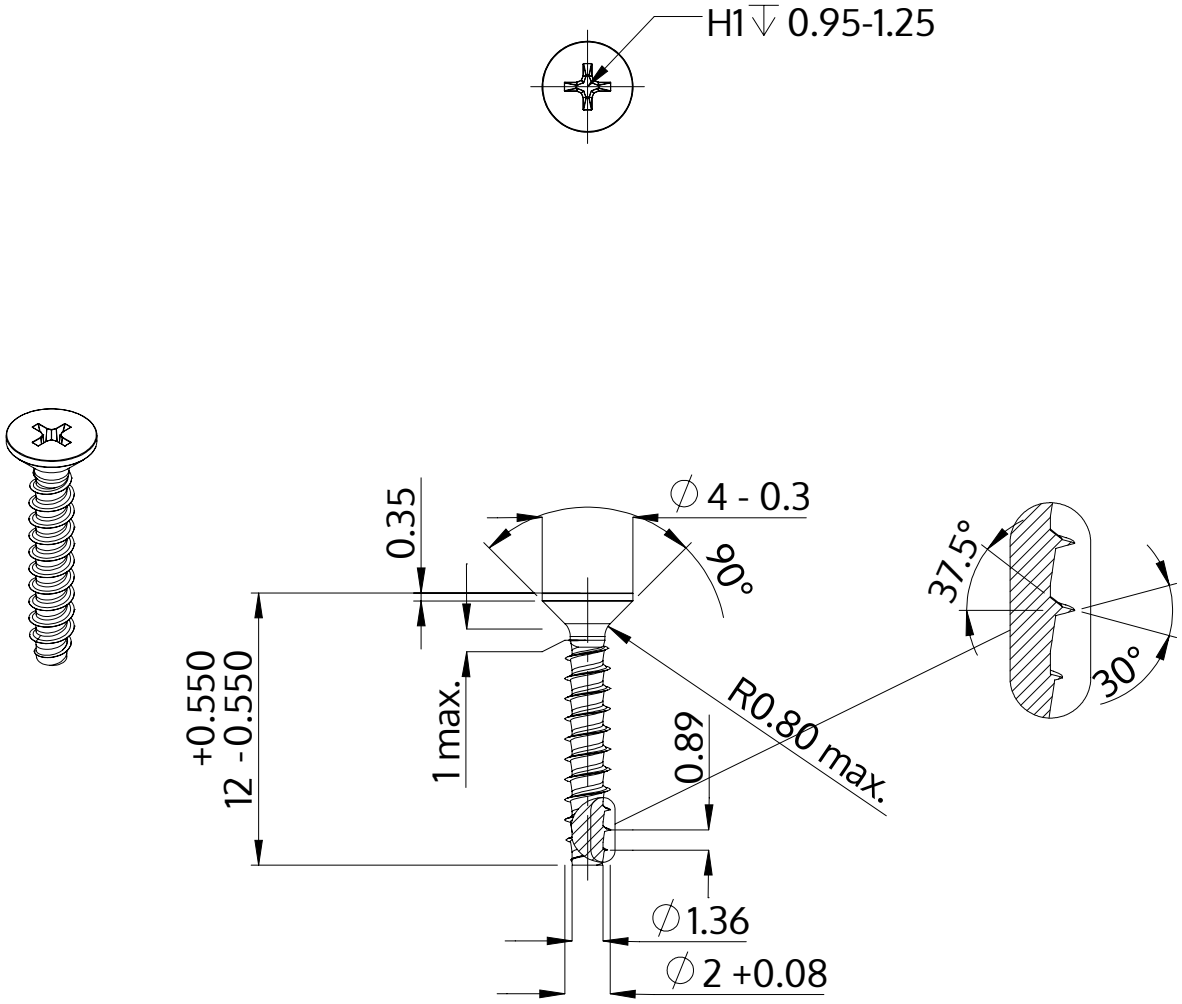

Popis	STP33 2.0x12.0 - H1
Materiál	Temperovaná ocel
Povrch	Pozinkovaná 5-7 µm, temperovaná, modrá, pasivovaná průhledně
Hmotnost	0.224 kg / 1000 Kus

SCREWERK	**STP330200120S**	
Metric výkres A4	Měřítko 3:1	2024-10