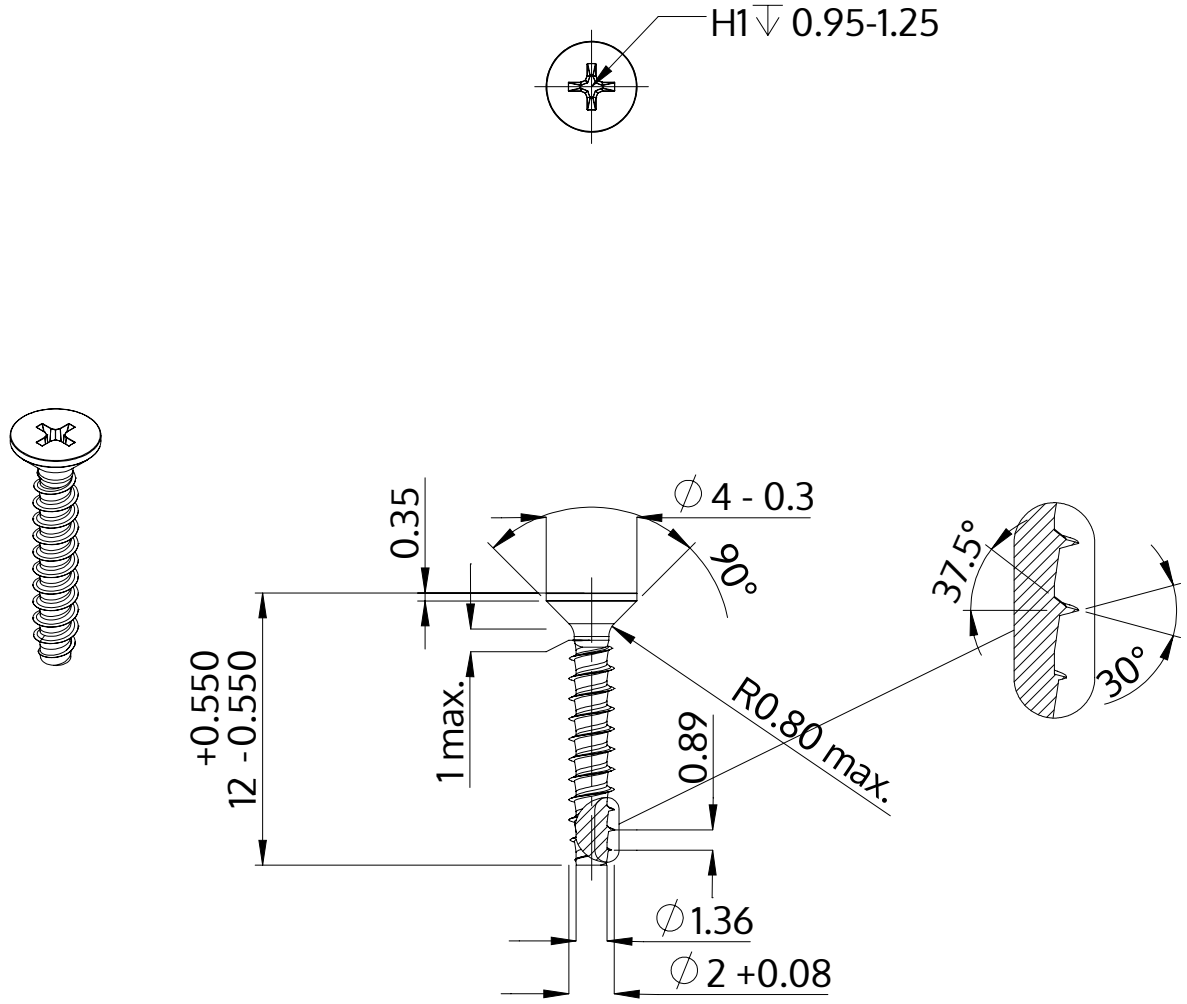

Descrizione	STP33 2.0x12.0 - H1
Materiale	acciaio inossidabile A2
Superficie	bianco-decapato e passivato
Peso	0.224 kg / 1000 pezzi

SCREWERK	**STP330200120E**	
Disegno metrico A4	Scala 3:1	2024-10