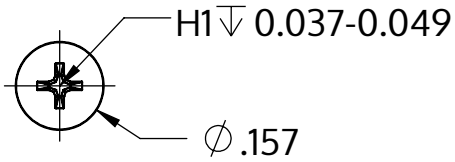

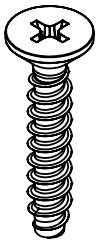

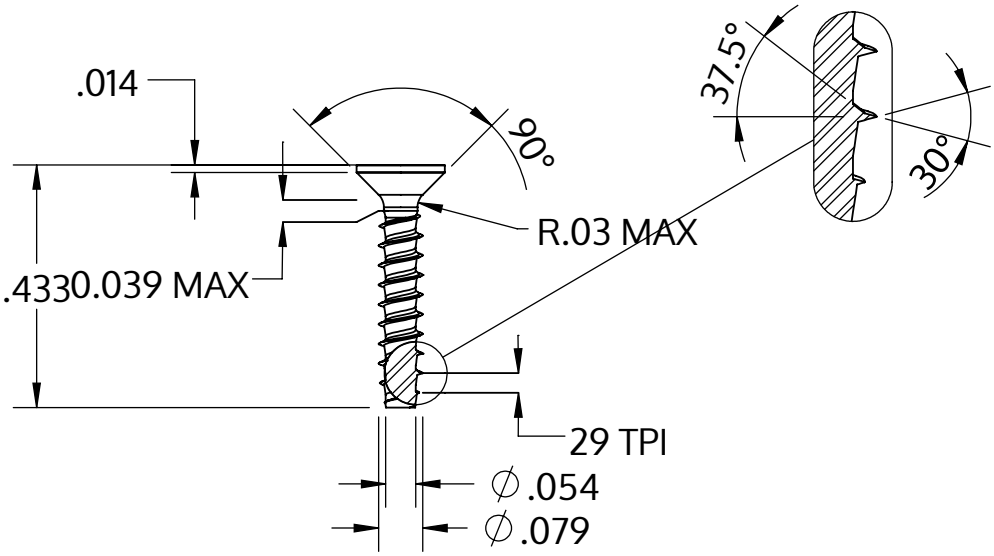

Metric size	M2 x 0.89 mm
US size (converted)	#1.5-29
	Tolerances [inch]
Length	+/- 0.021
Head diameter	+0 / -0.011
Head height	
Thread diameter	+0.003 / -0

Beschreibung	STP33 2.0x11.0 - H1
Werkstoff	Stahl, vergütet
Oberfläche	verzinkt 5-7 µm, getempert, blau / transparent passiviert
Gewicht	0.209 kg / 1000 Stück

SCREWERK	**STP330200110S**	
Zoll Zeichnung Größe A	Skalierung 3:1	2024-10