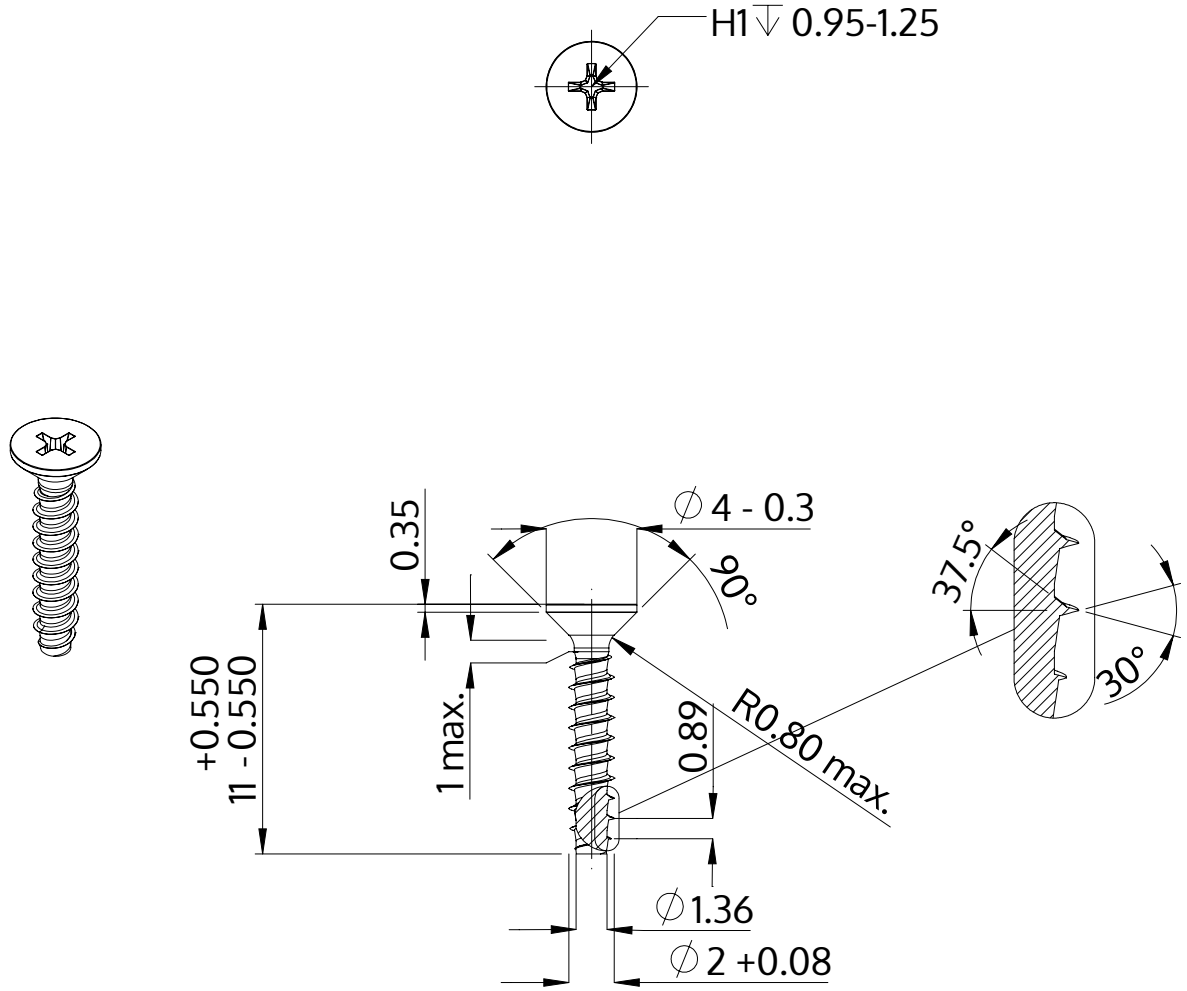

Açıklaması	STP33 2.0x11.0 - H1
Malzeme	Paslanmaz Çelik A2
Kaplama	Parlak, cilalanmış ve pasifleştirilmiştir
Ağırlık	0.209 kg / 1000 Adet

SCREWERK	**STP330200110E**	
Metrik çizim A4	Ölçeklendirme 3:1	2024-10