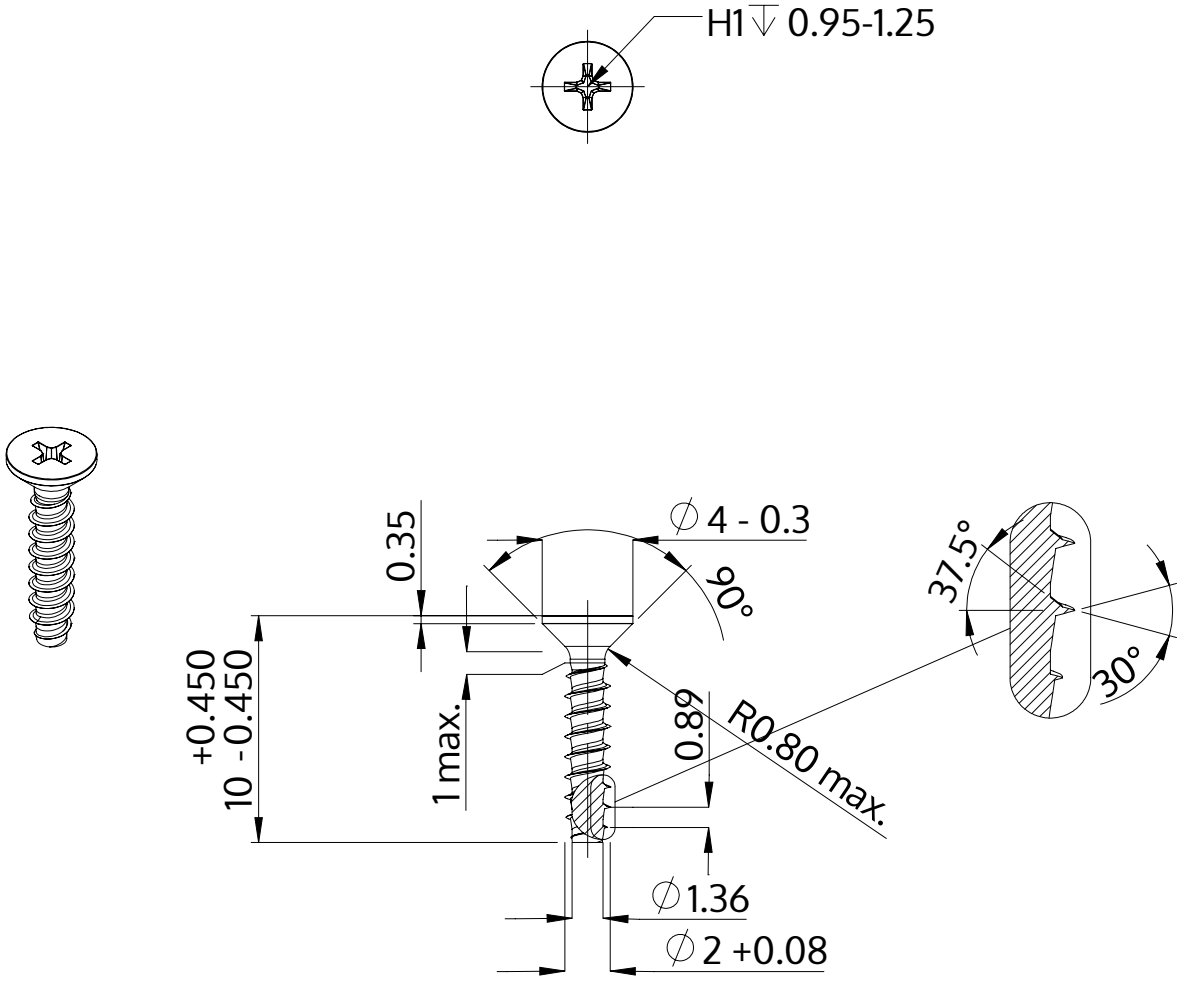

Descrizione	STP33 2.0x10.0 - H1
Materiale	acciaio, temprato
Superficie	Placcato Zinco-Nichel, passivato nero, ricotto, sigillato
Peso	0.193 kg / 1000 pezzi

SCREWERK	**STP330200100B**	
Disegno metrico A4	Scala None:1	2024-04