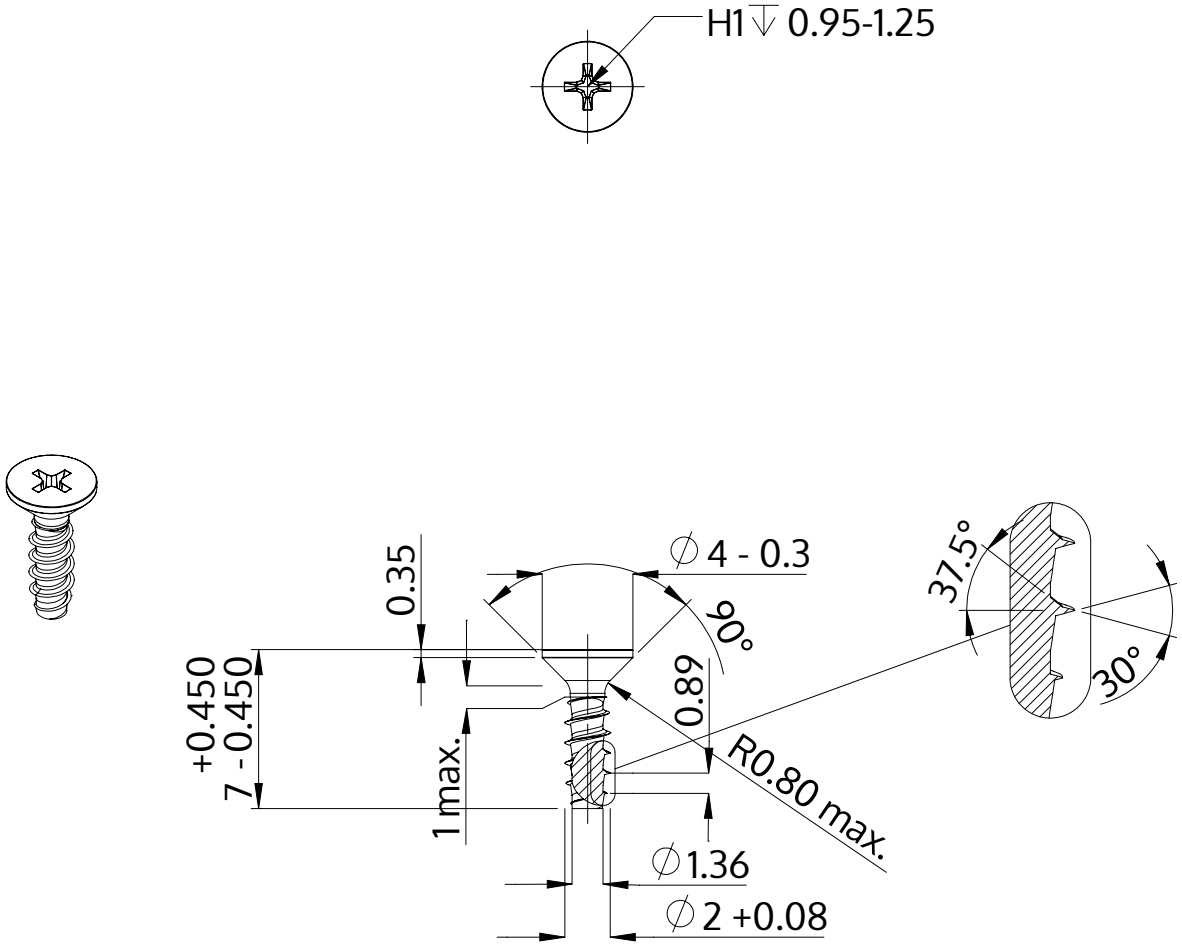

Beschreibung	STP33 2.0x7.0 - H1
Werkstoff	Edelstahl A2
Oberfläche	blank, gebeizt und passiviert
Gewicht	0.146 kg / 1000 Stück

SCREWERK	**STP330200070E**	
Metrische Zeichnung A4	Skalierung None:1	2024-04