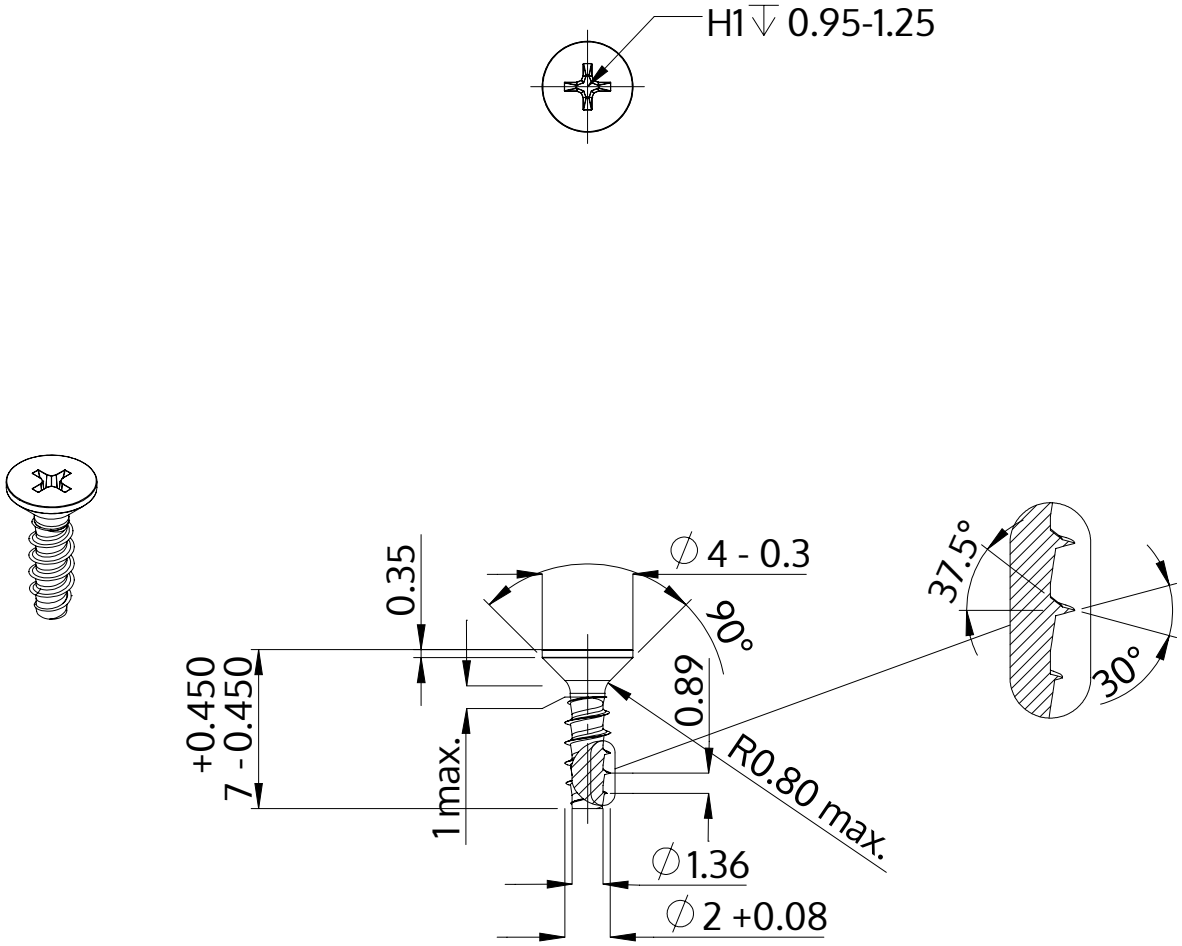


| | |
|---|---|
| Описание | STP33 2.0x7.0 - H1 |
| Материал | стомана, закалена |
| Повърхност | цинково и никелово покритие, Черен, пасивиран, темпериран, херметизация |
| Тегло | 0.146 kg / 1000 Бройка |

| | | |
|---|---|---|
| SCREWERK | **STP330200070B** | |
| Метричен дизайн A4 | Мащаб None:1 | 2024-04 |